Preisliste
2019

gültig vom 01.03.2019 bis 31.12.2019

TUCHEL
MASCHINENBAU GmbH

www.tuchel.com
Tel.: +49 (0) 5971 96 75-0

INHALT

TUCHEL-SWEEP Kehrmaschinen

SIMPLEX 4
KOMPAKT 5
ECO 6
PLUS 590 7
PROFI 660 8
PROFI-CHAMP 9
PROFI-GIGANT 10
BIG 11
IDEAL 650 12
SOLO 13
WB 750 und HYDRO DRIVE 14

TUCHEL-SNOW Schneeräumschilde

L-SK 15
SK-K 16
SK-F 17
L-SF 18
SF 19
VARIO 20
SALZSTREUER TS 120 / 200 21

TUCHEL-TRAC Fahrzeuge

TUCHEL-TRAC TRIO 22
TUCHEL-TRAC MINI 2 24
TUCHEL-TOOL FARM-CLEAN 25

Merkblatt „Kuppeldreieck“ 26
Merkblatt „Dreipunktbock“ 27
Merkblatt „3D Niveauausgleich“ und „Hydraulikkupplungen“ 28
Kontakt Innendienst 29
Merkblatt Bürstenbesatz und Kontakt Außendienst 30

Zubehör nur gültig für Erstausrüstung, bei Nachrüstung bitte Preise anfragen! Sonderzubehör auf Anfrage. Preise in Euro zzgl. ges. MwSt., gültig bis 31.12.2019* Angaben ohne Gewähr.

1162 Freikehrende SIMPLEX-Frontkehrmaschine (mechanisch / hydraulisch)

	120 cm	135 cm	150 cm
ARBEITSBREITE BEI SCHRÄGSTELLUNG	113 cm	127 cm	141 cm
Grundmaschine inkl.: Bürsteneinstellung über Spindel, mechanischer Seitenverstellung, Bürstenbesatz Ø 400 mm,100 % PP-Kehrwalze Vollbesatz, Stützräder Ø 180 x 50 mm, wahlweise mit **mechanischem Antrieb,** Getriebewinkel verstellbar (Gelenkwelle im Lieferumfang), max. Höhe der Zapfwelle am Fahrzeug 40 cm **oder hydraulischem Antrieb inkl. Anbau wahlweise:**	2.545,-	2.698,-	2.816,-
Kuppeldreieck KAT Kommunal mit Anbaukonsole FEST *(s. S. 26)*			
Kuppeldreieck KAT 0 mit Anbaukonsole FEST (*s. S. 26)*			
Dreipunktbock KAT I / II mit Anbaukonsole FEST *(s. S. 27)*			
Aufnahme für **Tuchel-Trac TRIO** mit Anbaukonsole FEST			
Aufnahme für **Frontmäher** (Direktanbau - Anpassung erforderlich) mit Anbaukonsole FEST			
3D geführtes Aufnahmesystem	158,-	158,-	158,-
Aufnahme für **Hoflader** oder **Kommunalfahrzeuge inkl. 3D geführtem Aufnahmesystem**	197,-	197,-	197,-
Bürstenbesatz Ø 400 mm, **50 % PP, 50 % Welldraht** Kehrwalze (nicht im landwirtschaftl. Bereich verwenden)	64,-	69,-	78,-
Bürstenbesatz Ø 400 mm, **100 % PP-Schneekehrwalze**, für den Winterdienst	55,-	61,-	67,-

1162 Ausrüstung zum Schmutzaufnehmen

Schmutzsammelbehälter mit PU-Leiste, **hydraulischer Entleerung** (doppelt wirkender Hydrauliksteuerkreis erforderlich) mit **Absperrhahn** für den freikehrenden Einsatz (keine Demontage des Sammelbehälters erforderlich), **integriertem 3. Stützrad** Ø 180 x 50 mm und **Pendel** an der Anbaukonsole zum Ausgleich von Bodenunebenheiten	964,-	1.015,-	1.041,-

1162 Zubehör

hydraulische Seitenverstellung • ein doppelt wirkender Hydrauliksteuerkreis erforderlich *- nicht koppelbar mit anderen Funktionen*	368,-	368,-	368,-
elektromagnetische Umschaltung 12 V, f. Fahrzeuge mit nur einem doppelt wirkenden Hydrauliksteuerkreis	543,-	543,-	543,-
Seitenkehrbesen ø 500 mm, Besatz 100 % PP • hydraulisch mit Federelement und Drehzahlregulierung, ein einfacher bzw. ein doppelt wirkender Steuerkreis erforderlich *- koppelbar mit hydraulischer Entleerung und / oder hydraulischem Antrieb*	980,-	980,-	980,-
Wassersprüheinrichtung am Seitenkehrbesen	85,-	85,-	85,-
Wassersprüheinrichtung • 12 V Trockenlaufpumpe, Schaltkasten, 100 Liter Wassertank und Heckdreipunkt (KAT I / II) für Tanklagerung *- nur H2O-Heckanbau möglich*	1.456,-	1.456,-	1.456,-
Wassersprüheinrichtung • **ohne Wassertank** mit Trockenlaufpumpe und Schaltkasten	719,-	719,-	719,-
Spritzschutz für den Winterdienst, extra lang, verstellbar	186,-	198,-	212,-
Begrenzungslichter (LED) • StVZO bei Fahrten im Straßenverkehr	260,-	260,-	260,-
Warnfahnenhalter und Warnfahnen (Preis pro Paar)	94,-	94,-	94,-
Sonderfarbe nach RAL (Standard RAL 2004)	244,-	244,-	244,-

Verpackung (netto)	40,-	40,-	40,-
Frachtkostenanteil national (netto)	130,-	140,-	160,-

WICHTIG! Bei Bestellung immer angeben:
Zapfwellendrehzahl, Zapfwellendrehrichtung, Zapfwellenprofil und **Aufnahmesystem!**

Zubehör nur gültig für Erstausrüstung, bei Nachrüstung bitte Preise anfragen! Sonderzubehör auf Anfrage. Preise in Euro zzgl. ges. MwSt., gültig bis 31.12.2019* Angaben ohne Gewähr.

1751 Freikehrende KOMPAKT-Frontkehrmaschine (mechanisch / hydraulisch)

		135 cm	150 cm	175 cm
	ARBEITSBREITE BEI SCHRÄGSTELLUNG	127 cm	141 cm	165 cm
(80198)	**Grundmaschine inkl.:** einfacher Bürsteneinstellung über Rasthebel, mechanischer Seitenverstellung, Spritzschutz, Bürstenbesatz Ø 520 mm, 100 % PP Beeline Bürstenringe in Wabenform, hohe Standzeit durch besonders dichten Besatz, Stützräder: Ø 200 x 50 mm, wahlweise mit **mechanischem Antrieb** über Gelenkwelle, höhenverstellbarem Getriebe (Gelenkwelle im Lieferumfang) **oder hydraulischem Antrieb**	2.768,-	2.853,-	3.192,-
	Bürstenbesatz Ø 520 mm, **50 % PP, 50 % Welldraht** Bürstenringe (nicht im landwirtschaftl. Bereich verwenden)	74,-	86,-	99,-
	Bürstenbesatz Ø 520 mm, **100 % PP-Schneekehrwalze**, für den Winterdienst (bei Nachrüstung andere Walzenwelle berücksichtigen, Preis auf Anfrage)	66,-	78,-	90,-

Anbau mit Aufnahme

9001	**Dreipunktbock** KAT I / II inkl. seitl. Niveauausgleich und Schwenkkonsole mit Pendelausgleich und Schraubleiste *(s. S. 27)*	713,-	713,-	713,-
9002	**Kuppeldreieck** KAT Kommunal inkl. seitl. Niveauausgleich und Schwenkkonsole mit Pendelausgleich und Schraubleiste *(s. S. 26)*	633,-	633,-	633,-
9002	**Kuppeldreieck** KAT 0 / I inkl. seitl. Niveauausgleich und Schwenkkonsole mit Pendelausgleich und Schraubleiste *(s. S. 26)*	782,-	782,-	782,-
9003	**Kommunalfahrzeugaufnahme** inkl. seitl. Niveauausgleich und Schwenkkonsole mit Pendelausgleich und Schraubleiste; **2** extra stabile Räder Ø 200 x 50 mm, stahlgeschweißt	915,-	915,-	915,-
9004	**Aufnahme** Hoflader und kleine Radlader inkl. Schwenkkonsole mit 3D-Niveauausgleich; **2** extra stabile Räder ø 200 x 50 mm stahlgeschweißt	944,-	944,-	944,-

1751 Ausrüstung zum Schmutzaufnehmen

	Schmutzsammelbehälter mit PU-Leiste, **hydraulischer Entleerung** (doppelt wirkender Hydraulikteuerkreis erforderlich) mit Absperrhahn für den freikehrenden Einsatz (keine Demontage des Sammelbehälters erforderlich), **integriertem 3. Stützrad** Ø 200 x 50 mm (sorgt für gleichmäßige Bodenführung der Kehrmaschine)	929,-	990,-	1.053,-
	Hochfüllklappe im Sammelbehälter, ca. 30 % mehr Füllvolumen	94,-	94,-	94,-

1751 Zubehör

	hydraulische Seitenverstellung • ein doppelt wirkender Hydraulikteuerkreis erforderlich - *nicht koppelbar mit anderen Funktionen*	368,-	368,-	368,-
	elektromagnetische Umschaltung 12/24 V, f. Fahrzeuge mit nur einem doppelt wirkenden Hydraulikteuerkreis	543,-	543,-	543,-
	Seitenkehrbesen ø 600 mm (rechts), Besatz 100 % PP • hydraulisch mit Federelement und Drehzahlregulierung, ein einfach bzw. ein doppelt wirkender Steuerkreis erforderlich - *koppelbar mit hydraulischer Entleerung und / oder hydraulischem Antrieb* - *nur möglich in Verbindung mit Schmutzsammelbehälter*	1.059,-	1.059,-	1.059,-
	Wassersprüheinrichtung am Seitenkehrbesen	85,-	85,-	85,-
	Wassersprüheinrichtung • 12 V Trockenlaufpumpe, Schaltkasten, 100 Liter Wassertank und Heckdreipunkt (KAT I / II) für Tanklagerung *(nur H2O-Heckanbau möglich)*	1.536,-	1.536,-	1.536,-
	Wassersprüheinrichtung • **ohne Wassertank** mit Trockenlaufpumpe und Schaltkasten	719,-	719,-	719,-
	3. Stützrad • für freikehrende Kehrmaschine, höheneinstellbar, Ø 200 x 50 mm	230,-	230,-	230,-
	extra stabile Räder • für schweren Einsatz, bei extrem unebenem Boden, Ø 200 x 50 mm, stahlgeschweißt *-bei Aufnahme 9003 u. 9004 inkl.*	108,- / St.	108,- / St.	108,- / St.
	Spritzschutz • für den Winterdienst, extra lang, verstellbar	203,-	203,-	203,-
	Begrenzungslichter (LED) • StVZO bei Fahrten im Straßenverkehr	260,-	260,-	260,-
	Warnfahnenhalter und Warnfahnen (Preis pro Paar)	94,-	94,-	94,-
	Sonderfarbe • nach RAL (Standard RAL 2004)	244,-	244,-	244,-

	Verpackung (netto)	40,-	40,-	40,-
	Frachtkostenanteil national (netto)	140,-	150,-	170,-

WICHTIG! Bei Bestellung immer angeben:
Zapfwellendrehzahl, Zapfwellendrehrichtung, Zapfwellenprofil und **Aufnahmesystem!**

Zubehör nur gültig für Erstausrüstung, bei Nachrüstung bitte Preise anfragen! Sonderzubehör auf Anfrage. Preise in Euro zzgl. ges. MwSt., gültig bis 31.12.2019* Angaben ohne Gewähr.

1352 Freikehrende ECO-Kehrmaschine (hydraulisch / mechanisch)

		150 cm	180 cm	230 cm	260 cm
	ARBEITSBREITE BEI SCHRÄGSTELLUNG	141 cm	169 cm	216 cm	244 cm
	Grundmaschine inkl.: mechanischer Seitenverstellung, Spritzschutz, Antrieb über leistungsstarken Hydraulikmotor, Bürstenbesatz Ø 520 mm, 100 % PP-Kehrwalze Vollbesatz, höhenverstellbaren Markenstützrädern Ø 200 x 50 mm	1.478,-	1.509,-	1.563,-	2.029,-
	Bürstenbesatz Ø 520 mm, **50 % PP, 50 % Welldraht** Kehrwalze (nicht im landwirtschaftl. Bereich verwenden)	92,-	101,-	115,-	129,-
	Bürstenbesatz Ø 520 mm, **100 % PP-Schneekehrwalze**, für den Winterdienst	72,-	82,-	91,-	102,-
	Bürstenbesatz Ø 520 mm, **100 % PP** Bürstenringe in Wabenform hohe Standzeit durch besonders dichten Besatz, sehr gut geeignet für Grobschmutz, (bei Nachrüstung andere Walzenwelle berücksichtigen, Preis auf Anfrage)	150,-	163,-	176,-	190,-

Anbau mit Aufnahme

9001	**Dreipunktbock** KAT I / II, starrer Anbau *(s. S. 27)*	412,-	412,-	412,-	412,-
9001	**Dreipunktbock** KAT I / II, für mechanischen Antrieb *(s. S. 27)*	461,-	461,-	461,-	——
9004	**Hofladeraufnahme** bzw. Frontladerplatte, Schwenkkonsole mit Parallelogramm und Pendelausgleich, inkl. Höhenanzeige	940,-	940,-	940,-	——
9005	**Gabelzinkenaufnahme 140 x 65 mm**, Schwenkkonsole mit Parallelogramm und Höhenanzeige	847,-	847,-	847,-	——
9005	Aufpreis für große Zinkentaschen **(165 x 85 mm)**	172,-	172,-	172,-	——
9002	**Kuppeldreieck** KAT Kommunal / 0 / I, Schwenkkonsole mit Pendelausgleich und Schraubleiste *(s. S. 26)*	746,-	746,-	746,-	——
1352	**Niveauausgleich** zum seitlichen Ausgleich	210,-	210,-	210,-	210,-

1352 Ausrüstung zum Schmutzaufnehmen

	Schmutzsammelbehälter, mechanisch entleerbar (ohne PU-Leiste)	426,-	445-	475,-	531,-
	PU-Leiste verhindert das Durchschleudern von Steinen in den Straßenverkehr, schränkt Staubentwicklung erheblich ein, hinterlässt keine Kratzer auf dem Straßenbelag	79,-	94,-	118,-	135,-

1352 Zubehör

	hydraulische Entleerung (ein doppelt wirkender Hydrauliksteuerkreis erforderlich)	443,-	443,-	443,-	443,-
	extra stabile Räder Ø 200 x 50 mm, stahlgeschweißt	108,- / St.	108,- / St.	108,- / St.	108,- / St.
	3. Stützrad nur bei Frontanbau, Ø 200 x 50 mm *(erforderlich bei allen Aufnahmen mit Parallelogramm)*	363,-	363,-	363,-	363,-
	hydraulische Seitenverstellung (ein zusätzlich doppelt wirkender Hydrauliksteuerkreis erforderlich)	438,-	438,-	438,-	438,-
	elektromagnetische Umschaltung 12/24 V, für Fahrzeuge mit nur einem doppelt wirkenden Hydrauliksteuerkreis	692,-	692,-	692,-	692,-
	mechanischer Antrieb, Aufpreis, nur mit Dreipunktbock (Frontanbau nach Rücksprache)	692,-	692,-	692,-	——
80198	**Gelenkwelle**	263,-	263,-	263,-	——
	Seitenkehrbesen ø 600 mm, Besatz 100 % PP, mit Federelement und Absperrhahn, *- koppelbar mit hydraulischer Entleerung und / oder hydraulischem Antrieb* *- nur möglich in Verbindung mit Schmutzsammelbehälter*	1.026,-	1.026,-	1.026,-	1.026,-
	Sonderfarbe nach RAL (Standard RAL 2004)	244,-	244,-	244,-	244,-

	Verpackung (netto)	40,-	40,-	40,-	40,-
	Frachtkostenanteil national (netto)	120,-	130,-	150,-	260,-

Zubehör nur gültig für Erstausrüstung, bei Nachrüstung bitte Preise anfragen! Sonderzubehör auf Anfrage. Preise in Euro zzgl. ges. MwSt., gültig bis 31.12.2019* Angaben ohne Gewähr.

1382 Freikehrende PLUS-Kehrmaschine (hydraulisch)

	135 cm	150 cm	180 cm	200 cm	230 cm	260 cm
ARBEITSBREITE BEI SCHRÄGSTELLUNG	127 cm	141 cm	169 cm	187 cm	216 cm	244 cm
Grundmaschine inkl.: stabilem Grundrahmen mit Aufnahmebock; Antrieb serienmäßig über leistungsstarken Hydraulikmotor; Kehrwalzennachlaufregulierung; im Rücklauf integrierte Leckölleitung; Bürsten-Ø 590 mm; 100% PP WaveLine Kombi Besatz mit CrownLock System, optimale Schmutzaufnahme und hohe Standzeit; einfacher Bürstenverstellung über Rasthebel mit Kehrkeiloptimierung; mechanischer Seitenverstellung; Markenstützräder Ø 250 x 50 mm	2.103,-	2.201,-	2.329,-	2.457,-	2.697,-	3.348,-
innenliegender Motor	513,-	513,-	513,-	513,-	513,-	513,-
Spritzschutz für freikehrende Ausführung, extra lang (380 mm) mit Schleuderschutzklappe	251,-	251,-	268,-	268,-	278,-	289,-
Bürstenbesatz Ø 590 mm, **100 % PP** Bürstenringe in Wabenform ohne Aufpreis	------	------	------	------	------	------
Bürstenbesatz Ø 590 mm, **50 % PP / 50 % Welldraht** Bürstenringe	95,-	95,-	137,-	137,-	179,-	179,-
Bürstenbesatz Ø 590 mm, **100 % Snowline** Bürstenringe / Wabenform f. d. Winterdienst	47,-	47,-	69,-	69,-	89,-	89,-

Anbau mit Aufnahme

Dreipunktbock, KAT I / II starrer Anbau *(s. S. 27)*	412,-	412,-	412,-	412,-	412,-	412,-
Gelenklager zur optimalen Bodenanpassung (Dreipunktbock Frontanbau)	126,-	126,-	126,-	126,-	126,-	126,-
Kuppeldreieck, KAT Kommunal / 0 / I, Schwenkkonsole mit Pendeladapter u. Schraubleiste *(s. S. 26)*	743,-	743,-	743,-	743,-	743,-	743,
Hofladeraufnahme bzw. Frontladerplatte, Schwenkkonsole mit Parallelogramm, Pendelausgleich, inkl. Höhenanzeige	940,-	940,-	940,-	940,-	940,-	940,-
Radlader-/Teleskopladeraufnahme (Schnellwechselsystem) 3D geführtes Aufnahmesystem mit Rollenschacht, Pendelausgleich und Höhenanzeige (zeigt Mittelstellung im Niveauausgleich an) *(s. S. 28)*	1.552,-	1.552,-	1.552,-	1.552,-	1.552,-	1.552,-
Gabelzinkenaufnahme, 150 x 60 mm Schwenkkonsole mit Parallelogramm und Höhenanzeige; inkl. Schnellverriegelungssystem	857,-	857,-	857,-	857,-	857,-	857,-
Gabelzinkenaufnahme, 150 x 60 mm 3D geführtes Aufnahmesystem mit Rollenschacht, Pendelausgleich und Höhenanzeige (zeigt Mittelstellung im Niveauausgleich an); inkl. Schnellverriegelungssystem	1.412,-	1.412,-	1.412,-	1.412,-	1.412,-	1.412,-
Aufpreis für große Zinkentaschen **(200 x 100 mm)**	172,-	172,-	172,-	172,-	172,-	172,-
Kommunalfahrzeugaufnahme (Multicar, ...), Schwenkkonsole mit Pendeladapter und Schraubleiste, inkl. seitlichem Niveauausgleich	1.411,-	1.411,-	1.411,-	1.411,-	1.411,-	1.411,-
Anbauplatte mit Aushebung inklusive verstärkter Schwenkkonsole, Aushubzylinder mit Druckbegrenzung, Niveau- / Pendelausgleich und Transportsicherung **passend zu Unimog Frontanbauplatte DIN 76060:** • Form B (Größe 3) mit Befestigung über Schwenkschrauben M30 o. Klemmschrauben M24						
• Form A (Größe 5) mit Befestigung über Schwenkschrauben M30	------	------	------	2.785,-	2.785,-	2.785,-
Niveauausgleich zum seitlichen Ausgleich	210,-	210,-	210,-	210,-	210,-	210,-

1382 Ausrüstung zum Schmutzaufnehmen

Schmutzsammelbehälter, großvolumig mit PU-Leiste und **hydraulischer Entleerung,** inkl. Absperrhahn (mechanisch) für den freikehrenden Einsatz (keine Demontage des Sammelbehälters erforderlich), ein doppelt wirkender Hydrauliksteuerkreis erforderlich	1.193,-	1.215,-	1.239,-	1.263,-	1.285,-	1.323,-
Hochfüllklappe im Behälter, ca. 30% mehr Füllvolumen	73,-	73,-	102,-	102,-	102,-	171,-

1382 Zubehör

3. Stützrad nur bei Frontanbau Ø 250 x 50 mm *(erforderlich bei allen Aufnahmen mit Parallelogramm und Rollenschacht)*						
• kurze Ausführung für Maschinen ohne Schmutzsammelbehälter lieferbar	363,-	363,-	363,-	363,-	363,-	363,-
Stromregelventil mit Druckbegrenzungsventil für stufenlose Drehzahlregulierung						
• **90 - 129 Liter** bei Pumpenleistung über 90 l/min erforderlich	630,-	630,-	630,-	630,-	630,-	630,-
• **130 Liter** mit 1" Anschlüssen; bei Pumpenleistung über 130 l/min erforderlich; für besonders große Rad- / Teleskoplader / Traktoren	1.034,-	1.034,-	1.034,-	1.034,-	1.034,-	1.034,-
hydr. Seitenverstellung (ein zusätzlich doppelt wirkender Hydrauliksteuerkreis erforderlich)	438,-	438,-	438,-	438,-	438,-	438,-
elektromagnetische Umschaltung 12/24 V, für Fahrzeuge mit nur einem doppelt wirkenden Hydraulikssteuerkreis	692,-	692,-	692,-	692,-	692,-	692,-
Wassersprüheinrichtung, 12/24 Volt, Trockenlaufpumpe und Schaltkasten; Seitenkehrbesen (falls bestellt) ebenfalls mit Sprühvorrichtung						
• 100 Liter Tank	1.224,-	1.224,-	1.224,-	1.224,-	1.224,-	1.224,-
• 200 Liter Tank	------	1.413,-	1.413,-	1.413,-	1.413,-	1.413,-
• ohne Tank	784,-	784,-	784,-	784,-	784,-	784,-
Seitenkehrbesen ø 600 mm, Besatz 100 % PP mit Federelement, Drehzahlregulierung, Absperrhahn und Schnellverschlussriegel						
- koppelbar mit hydraulischer Entleerung und / oder hydraulischem Antrieb						
- nur möglich in Verbindung mit Schmutzsammelbehälter	1.065,-	1.065,-	1.065,-	1.065,-	1.065,-	1.065,-
extra stabile Räder für schweren Einsatz, bei extrem unebenem Boden Ø 250 x 80 mm *(wird bei einer Arbeitsbreite von 260 cm empfohlen)*	119,-/St.	119,-/St.	119,-/St.	119,-/St.	119,-/St.	119,-/St.
Begrenzungslichter (LED); StVZO bei Fahrten im Straßenverkehr	260,-	260,-	260,-	260,-	260,-	260,-
Warnfahnenhalter und Warnfahnen (Preis pro Paar)	94,-	94,-	94,-	94,-	94,-	94,-
Sonderfarbe nach RAL (Standard RAL 2004)	244,-	244,-	244,-	244,-	244,-	244,-

Verpackung (netto)	40,-	40,-	40,-	40,-	40,-	40,-
Frachtkostenanteil national (netto)	140,-	150,-	170,-	190,-	200,-	260,-

Zubehör nur gültig für Erstausrüstung, bei Nachrüstung bitte Preise anfragen! Sonderzubehör auf Anfrage. Preise in Euro zzgl. ges. MwSt., gültig bis 31.12.2019* Angaben ohne Gewähr.

1552 Freikehrende PROFI 660-Kehrmaschine (hydraulisch)

ARBEITSBREITE BEI SCHRÄGSTELLUNG		**200 cm** 188 cm	**230 cm** 216 cm	**260 cm** 244 cm	**280 cm** 260 cm
Grundmaschine inkl.: stabilem Grundrahmen mit Aufnahmebock, Antrieb serienmäßig über innenliegenden leistungsstarken Hydraulikmotor; Kehrwalzennachlaufregulierung; im Rücklauf integrierte Leckölleitung; Bürsten-ø 660 mm, 100% PP WaveLine Kombi Besatz mit CrownLock System, hohe Standzeit durch besonders dichten Besatz, einfache Bürstenverstellung über Rasthebel mit Kehrkeiloptimierung; mechanischer Seitenverstellung; Markenstützräder ø 250 x 60 mm		3.689,-	3.820,-	4.586,-	5.664,-
Spritzschutz für freikehrende Ausführung, extra lang (380 mm) mit Schleuderschutzklappe		270,-	280,-	292,-	308,-
Bürstenbesatz ø 660 mm, **100 % PP** Bürstenringe in Wabenform	ohne Aufpreis	---	---	---	---
Bürstenbesatz ø 660 mm, **50 % PP / 50 % Welldraht** Bürstenringe		160,-	170,-	180,-	192,-
Bürstenbesatz ø 660 mm, **100 % Snowline** Bürstenringe in Wabenform für den Winterdienst		81,-	91,-	101,-	112,-

1552 Anbau mit Aufnahme

Radladeraufnahme / Teleskopladeraufnahme (Schnellwechselsystem) 3D geführtes Aufnahmesystem mit Rollenschacht, Pendeladapter und Höhenanzeige (zeigt Mittelstellung im Niveauausgleich an) *(s. S. 28)*		1.751,-	1.751,-	1.751,-	1.751,-
Gabelzinkenaufnahme 150 x 60 mm, 3D geführtes Aufnahmesystem mit Rollenschacht, Pendeladapter und Höhenanzeige (zeigt Mittelstellung im Niveauausgleich an) inkl. Schnellverriegelungssystem		1.689,-	1.689,-	1.689,-	1.689,-
Aufpreis für große Zinkentaschen **(200 x 100 mm)**		172,-	172,-	172,-	172,-
Dreipunktbock KAT I / II, 3D geführtes Aufnahmesystem mit Rollenschacht, Pendeladapter und Höhenanzeige (zeigt Mittelstellung im Niveauausgleich an) *(s. S. 27)*		1.520,-	1.520,-	1.520,-	1.520,-
Kuppeldreieck KAT I, 3D geführtes Aufnahmesystem mit Rollenschacht, Pendeladapter und Höhenanzeige (zeigt Mittelstellung im Niveauausgleich an) *(s. S. 26)*		1.392,-	1.392,-	1.392,-	1.392,-
Kombi-Aufnahme (verschiedene Kombinationen möglich)				auf Anfrage	
Anbauplatte mit Aushebung inklusive verstärkter Schwenkkonsole, Aushubzylinder mit Druckbegrenzung, Niveau- / Pendelausgleich und Transportsicherung **passend zu Unimog Frontanbauplatte DIN 76060:** • Form B (Größe 3) mit Befestigung über Schwenkschrauben M30 oder Klemmschrauben M24 • Form A (Größe 5) mit Befestigung über Schwenkschrauben M30		2.840,-	2.840,-	2.840,-	2.840,-

1552 Ausrüstung zum Schmutzaufnehmen

Schmutzsammelbehälter großvolumig mit PU-Leiste, hydraulische Entleerung mit Absperrhahn (mechanisch) für den freikehrenden Einsatz (keine Demontage des Schmutzsammelbehälters erforderlich), Hochfüllklappe im Behälter, ca. 30% mehr Füllvolumen, **integriertes 3. Stützrad**, ø 250 x 60 mm, sorgt für gleichmäßigen Bodenandruck, der Sammelbehälter bleibt konstant auf gleicher Höhe		1.473,-	1.513,-	1.577,-	1.605,-

1552 Zubehör

Stromregelventil mit Druckbegrenzungsventil für stufenlose Drehzahlregulierung • **90 - 129 Liter** bei Pumpenleistung über 90 l/min erforderlich • **130 Liter** mit 1" Anschlüssen; bei Pumpenleistung über 130 l/min erforderlich; für besonders große Rad- / Teleskoplader / Traktoren		630,- 1.034,-	630,- 1.034,-	630,- 1.034,-	630,- 1.034,-
hydraulische Seitenverstellung (ein zusätzlich doppelt wirkender Hydrauliksteuerkreis erforderlich)		438,-	438,-	438,-	438,-
elektromagnetische Umschaltung 12/24 V, f. Fahrzeuge mit nur einem doppelt wirkenden Hydrauliksteuerkreis		692,-	692,-	692,-	692,-
Wassersprüheinrichtung 12/24 V m. Trockenlaufpumpe u. Schaltkasten, Seitenkehrbesen (falls bestellt) ebenfalls m. Sprühvorrichtung • 200 Liter Tank • ohne Tank		1.413,- 784,-	1.413,- 784,-	1.413,- 784,-	1.413,- 784,-
Seitenkehrbesen ø 600 mm, Besatz 50% PP / 50% Flachstahl (andere Besätze auf Anfrage) mit Federelement, Drehzahlregulierung, Absperrhahn und Schnellverschlussriegel *- koppelbar mit hydraulischer Entleerung und / oder hydraulischem Antrieb* *- nur möglich in Verbindung mit Schmutzsammelbehälter*		1.178,-	1.178,-	1.178,-	1.178,-
Aufpreis: **hydraulisch aufklappbarer Seitenkehrbesen** (ein zusätzl., doppelt wirkender Hydrauliksteuerkreis erforderlich)		470,-	470,-	470,-	470,-
Blattabstreifer, entfernt leichtes Material aus der Bürste		286,-	286,-	302,-	302,-
Kratzvorrichtung, gerade Form, hydraulische Bedienung (2 Hydr. Zylinder), für Einsatz mit und ohne Sammelbehälter, optimale Bodenanpassung durch gefederte Schare, Schare beidseitig verwendbar und einstellbar, *- nicht möglich in Verbindung mit Seitenkehrbesen*		2.450,-	2.850,-	3.200,-	3.450,-
3. Stützrad nur bei freikehrendem Einsatz ø 250 x 60 mm		552,-	552,-	552,-	552,-
extra stabile Räder für schweren Einsatz, bei extrem unebenem Boden ø 250 x 80 mm		131,-/St.	131,-/St.	131,-/St.	131,-/St.
CSE-Bereifung Ø 306 x 116 mm		339,-/St.	339,-/St.	339,-/St.	339,-/St.
Begrenzungslichter (LED); StVZO bei Fahrten im Straßenverkehr		260,-	260,-	260,-	260,-
Warnfahnenhalter und Warnfahnen (Preis pro Paar)		94,-	94,-	94,-	94,-
Sonderfarbe nach RAL (Standard RAL 2004)		244,-	244,-	244,-	244,-

Verpackung (netto)		40,-	40,-	40,-	40,-
Frachtkostenanteil national (netto)		250,-	260,-	320,-	370,-

Zubehör nur gültig für Erstausrüstung, bei Nachrüstung bitte Preise anfragen! Sonderzubehör auf Anfrage. Preise in Euro zzgl. ges. MwSt., gültig bis 31.12.2019* Angaben ohne Gewähr.

1561 Freikehrende PROFI CHAMP-Kehrmaschine (hydraulisch)

		240 cm	**280 cm**
	ARBEITSBREITE BEI SCHRÄGSTELLUNG	225 cm	255 cm
	Grundmaschine inkl.: stabilem Grundrahmen mit Aufnahmebock, Antrieb serienmäßig über innenliegenden, leistungsstarken Hydraulikmotor; Kehrwalzennachlaufregulierung; im Rücklauf integrierte Leckölleitung; Bürsten-ø 750 mm, 100% PP WaveLine Besatz mit CrownLock System**,** hohe Standzeit durch besonders dichten Besatz, sehr gut geeignet für Grobschmutz; einfache Bürstenverstellung über Rasthebel mit Kehrkeiloptimierung; mechanischer Seitenverstellung; Markenstützräder ø 405 x 110 mm	6.055,-	6.327,-
	Spritzschutz für freikehrende Ausführung, extra lang (500 mm) mit Schleuderschutzklappe	297,-	305,-
	Bürstenbesatz ø 750 mm, **50 % PP / 50 % Welldraht** Bürstenringe	194,-	210,-
	Bürstenbesatz ø 750 mm, **100 % Snowline** Bürstenringe in Wabenform für den Winterdienst	101,-	116,-

1561 Anbau mit Aufnahme

	Radladeraufnahme / Teleskopladeraufnahme (Schnellwechselsystem) 3D geführtes Aufnahmesystem mit Rollenschacht, Pendeladapter und Höhenanzeige (zeigt Mittelstellung im Niveauausgleich an) *(s. S. 28)*	1.893,-	1.893,-
	Gabelzinkenaufnahme 150 x 60 mm, 3D geführtes Aufnahmesystem mit Rollenschacht, Pendeladapter und Höhenanzeige (zeigt Mittelstellung im Niveauausgleich an) inkl. Schnellverriegelungssystem	2.385,-	2.385,-
	Aufpreis für große Zinkentaschen **(200 x 100 mm)**	174,-	174,-
	Dreipunktbock KAT I / II, 3D geführtes Aufnahmesystem mit Rollenschacht, Pendeladapter und Höhenanzeige (zeigt Mittelstellung im Niveauausgleich an) *(s. S. 27)*	1.867,-	1.867,-
	Dreipunktbock KAT I / II (Heck), starrer Anbau, über Drehkranz schwenkbar *(s. S. 27)*	1.533,-	1.533,-
	Kuppeldreieck KAT I, 3D geführtes Aufnahmesystem mit Rollenschacht, Pendeladapter und Höhenanzeige (zeigt Mittelstellung im Niveauausgleich an) *(s. S. 26)*	1.867,-	1.867,-
	Anbauplatte mit Aushebung inklusive verstärkter Schwenkkonsole, Aushubzylinder mit Druckbegrenzung, Niveau- / Pendelausgleich und Transportsicherung **passend zu Unimog Frontanbauplatte DIN 76060:** • Form B (Größe 3) mit Befestigung über Schwenkschrauben M30 oder Klemmschrauben M24 • Form A (Größe 5) mit Befestigung über Schwenkschrauben M30	2.960,-	2.960,-

1561 Ausrüstung zum Schmutzaufnehmen

	Schmutzsammelbehälter großvolumig mit PU-Leiste, hydraulische Entleerung mit Absperrhahn (mechanisch) für den freikehrenden Einsatz (keine Demontage des Schmutzsammelbehälters erforderlich), Hochfüllklappe im Behälter, ca. 30% mehr Füllvolumen, **integriertes 3. Stützrad**, ø 405 x 110 mm, sorgt für gleichmäßigen Bodenandruck, der Sammelbehälter bleibt konstant auf gleicher Höhe	1.874,-	1.925,-
	Dreipunkt-Heckanbau-Variante:		
	Schmutzsammelbehälter, ohne 3. Stützrad *(3. Stützrad siehe unten --für Wechsel auf Frontanbau-- 677,- Euro)*	1.195,-	1.256,-

1561 Zubehör

	Stromregelventil mit Druckbegrenzungsventil für stufenlose Drehzahlregulierung • **90 - 129 Liter** bei Pumpenleistung über 90 l/min erforderlich • **130 Liter** mit 1" Anschlüssen; bei Pumpenleistung über 130 l/min erforderlich; für besonders große Rad- / Teleskoplader / Traktoren	630,- 1.034,-	630,- 1.034,-
	hydraulische Seitenverstellung (ein zusätzlich doppelt wirkender Hydrauliksteuerkreis erforderlich)	438,-	438,-
	elektromagnetische Umschaltung 12/24 V, f. Fahrzeuge mit nur einem doppelt wirkenden Hydrauliksteuerkreis	692,-	692,-
	Wassersprüheinrichtung 12/24 Volt mit Trockenlaufpumpe und Schaltkasten, Seitenkehrbesen (falls bestellt) ebenfalls mit Sprühvorrichtung • 200 Liter Tank • 400 Liter Tank • ohne Tank	 1.413,- 2.326,- 784,-	 1.413,- 2.326,- 784,-
	Seitenkehrbesen ø 750 mm, Besatz 50% PP / 50% Flachstahl mit Federelement, Drehzahlregulierung, Absperrhahn und Schnellverschlussriegel, *- koppelbar mit hydraulischer Entleerung und / oder hydraulischem Antrieb* *- nur möglich in Verbindung mit Schmutzsammelbehälter*	 1.255,-	 1.255,-
	Aufpreis: **hydraulisch aufklappbarer Seitenkehrbesen** (ein zusätzlicher, doppelt wirkender Hydrauliksteuerkreis erforderlich)	470,-	470,-
	Blattabstreifer, entfernt leichtes Material aus der Bürste	286,-	302,-
	Kratzvorrichtung, hydraulische Bedienung (2 Hydr. Zylinder), über Spindeln höhenverstellbar, für Einsatz mit und ohne Sammelbehälter, optimale Bodenanpassung durch gefederte Schare, Schare beidseitig verwendbar und einstellbar, Schmutz wird zur Kehrmaschine geleitet *- nicht möglich in Verbindung mit Seitenkehrbesen*	3.950,-	4.250,-
	3. Stützrad ø 405 x 110 mm *(bei freikehrendem Einsatz und Dreipunkt-Heckanbau-Variante)*	677,-	677,-
	Begrenzungslichter (LED); StVZO bei Fahrten im Straßenverkehr	260,-	260,-
	Warnfahnenhalter und Warnfahnen (Preis pro Paar)	94,-	94,-
	Sonderfarbe nach RAL (Standard RAL 2004)	396,-	396,-

	Verpackung (netto)	70,-	70,-
	Frachtkostenanteil national (netto)	350,-	410,-

Zubehör nur gültig für Erstausrüstung, bei Nachrüstung bitte Preise anfragen! Sonderzubehör auf Anfrage. Preise in Euro zzgl. ges. MwSt., gültig bis 31.12.2019* Angaben ohne Gewähr.

1581 Freikehrende PROFI GIGANT-Kehrmaschine (hydraulisch)

		260 cm	290 cm	320 cm	350 cm
	ARBEITSBREITE BEI SCHRÄGSTELLUNG	236 cm	263 cm	290 cm	317 cm
	Grundmaschine inkl.: 3D-Niveauausgleich (Schwenkkonsole mit Pendelausgleich und Rollenschacht), einfacher Bürstenverstellung über Rasthebel, 2 innenliegende Motoren (inkl. Stromregelventil > 90 Liter, 1"-Hydraulikanschlüssen), Kehrwalzennachlaufregulierung, Spritzschutz, Bürstenbesatz Ø 800 mm, 100 % PP Bürstenringe in Wabenform, hohe Standzeit durch besonders dichten Besatz, sehr gut geeignet für Grobschmutz, Markenstützräder Ø 410 x 145 mm	10.121,-	10.963,-	12.128,-	13.293,-
	Bürstenbesatz Ø 800 mm, **50 % PP / 50 % Welldraht** Bürstenringe	261,-	291,-	330,-	371,-

Anbau mit Aufnahme

9018	**Radladeraufnahme / Teleskopladeraufnahme** (Schnellwechsler) Niveauausgleich und Höhenanzeige (zeigt Mittelstellung im Niveauausgleich an) *(s. S. 28)*	2.376,-	2.376,-	2.376,-	2.376,-
9018	**Dreipunktbock** KAT I / II mit Niveauausgleich und Höhenanzeige *(s. S. 27)*, (zeigt Mittelstellung im Niveauausgleich an)	1.913,-	1.913,-	1.913,-	1.913,-

1581 Ausrüstung zum Schmutzaufnehmen

	Schmutzsammelbehälter großvolumig mit PU-Leiste, Hochfüllklappe im Behälter, ca. 30 % mehr Füllvolumen, hydraulische Entleerung über 2 Zylinder mit Absperrhahn (mechanisch) für den freikehrenden Einsatz (keine Demontage des Sammelbehälters erforderlich), mit **integriertem 3. und 4. Markenstützrad** Ø 410 x 145 mm sorgt für gleichmäßigen Bodenandruck (der Sammelbehälter bleibt konstant auf gleicher Höhe)	3.944,-	4.402,-	4.856,-	5.312,-

1581 Zubehör

	hydraulische Seitenverstellung über 2 Zylinder (ein zusätzlich doppelt wirkender Hydrauliksteuerkreis erforderlich)	1.337,-	1.337,-	1.337,-	1.337,-
	elektromagnetische Umschaltung 12/24 V, f. Fahrzeuge mit nur einem doppelt wirkenden Hydrauliksteuerkreis	692,-	692,-	692,-	692,-
	Wassersprüheinrichtung mit 2 Stück 12/24 Volt Trockenlaufpumpen und 2 Stück 200 Liter-Tanks, Schaltkasten, Sprühleiste hinten am Maschinenrahmen (Seitenkehrbesen, falls bestellt, ebenfalls mit Sprühvorrichtung)	2.326,-	2.326,-	2.326,-	2.326,-
	Seitenkehrbesen ø 850 mm, Besatz 50 % PP / 50 % St, mit Federelement, Drehzahlregulierung und Absperrhahn *- koppelbar mit hydraulischer Entleerung und / oder hydraulischem Antrieb* *- nur möglich in Verbindung mit Schmutzsammelbehälter*	2.190,-	2.190,-	2.190,-	2.190,-
	Aufpreis: **hydraulisch aufklappbarer Seitenkehrbesen** (ein zusätzlicher, doppelt wirkender Hydrauliksteuerkreis erforderlich)	470,-	470,-	470,-	470,-
	3. und 4. Stützrad nur bei freikehrendem Einsatz ohne Schmutzsammelbehälter, Markenstützräder Ø 410 x 145 mm	1.894,-	1.894,-	1.894,-	1.894,-
	Begrenzungslichter (LED); StVZO bei Fahrten im Straßenverkehr	260,-	260,-	260,-	260,-
	Warnfahnenhalter und Warnfahnen (Preis pro Paar)	94,-	94,-	94,-	94,-
	Sonderfarbe nach RAL (Standard RAL 2004)	468,-	468,-	468,-	468,-

	Verpackung (netto)	75,-	75,-	75,-	75,-
	Frachtkostenanteil national (netto)	460,-	480,-	500,-	520,-

1781 Kehrschaufel BIG (hydraulisch)

	120 cm	150 cm	180 cm	210 cm
Kehrschaufel inkl.: Kompaktlader- / Radladeraufnahme (Schnellwechselsystem); mit großer Schaufel zur Schmutzaufnahme, Verschleißstreifen / Messer fest mit Schaufel verschweißt (erhöht die Lebensdauer der Schaufel), innenliegendem, leistungsstarkem Hydraulikmotor inkl. Überdrucksicherung, optimaler Bodenandruck der Kehrwalze durch Eigengewicht, einfacher Kehrwalzeneinstellung, Bürstenbesatz Ø 600 mm, 100 % PP Beeline Bürstenringe in Wabenform, hohe Standzeit durch besonders dichten Besatz, sehr gut geeignet für Grobschmutz	3.985,-	4.390,-	4.765,-	5.899,-
Winkel (ca. 25 Grad) zur Optimierung des Kippwinkels (für Hochentleerung), fest zwischen Schaufel und Schnellwechselsystem verschweißt	265,-	265,-	265,-	265,-
Verstärkungspaket für Dauereinsatz: • Verschleißstreifen aus Panzernoppenstahl • Unterschraubmesser unten und seitlich aus PN-Stahl 500 HB, doppelte Nutzungsdauer durch einfaches Umdrehen.	439,-	477,-	524,-	644,-
Bürstenbesatz Ø 600 mm, **50 % PP / 50 % Welldraht** Bürstenringe	121,-	121,-	150,-	150,-

1781 Zubehör

Deckelöffnung über 2 Hydraulikzylinder (zusätzl. doppelt wirkender Steuerkreis erforderlich) (nur bei Erstausrüstung möglich)	1.190,-	1.190,-	1.190,-	1.190,-
Wassersprüheinrichtung für BIG mit Deckelöffnung über 2 Hydraulikzylinder mit Wassertank, **12 Volt** Trockenlaufpumpe und Schaltkasten				
• 100 Liter	——	1.224,-	1.224,-	1.224,-
• 200 Liter	——	——	——	1.413,-
elektromagnetische Umschaltung 12/24 V, für Fahrzeuge mit nur einem doppelt wirkendem Hydrauliksteuerkreis	692,-	692,-	692,-	692,-
Wassersprüheinrichtung mit Wassertank, **12 Volt** Trockenlaufpumpe und Schaltkasten				
• 100 Liter	1.224,-	1.224,-	1.224,-	1.224,-
• 200 Liter	——	——	1.413,-	1.413,-
Wassersprüheinrichtung am Seitenkehrbesen	85,-	85,-	85,-	85,-
Seitenkehrbesen ø 600 mm, Mischbesatz 50 % PP, 50 % St, mit Absperrhahn - *koppelbar mit hydraulischer Entleerung und / oder hydraulischem Antrieb*	1.298,-	1.298,-	1.298,-	1.298,-
Sonderfarbe nach RAL (Standard RAL 2004)	244,-	244,-	244,-	244,-

Verpackung (netto)	40,-	40,-	40,-	40,-
Frachtkostenanteil national (netto)	195,-	220,-	240,-	265,-

1821 Frontkehrmaschine IDEAL 650 (hydraulisch)

		130 cm	150 cm	180 cm	210 cm
	Grundmaschine inkl.: innenliegendem, leistungsstarkem Hydraulikmotor mit Doppeldruckbegrenzungsventil, pendelnder Kehrwalze mit Bodendruckeinstellung, großem, hydraulisch entleerbarem Schmutzsammelbehälter, PU-Leiste, Staubschutzverkleidung, 3. Stützrad, Kehrwalzenbesatz Ø 650 mm, 100 % PP gemischt für Grob- und Feinschmutz, Markenstützräder Ø 250 x 60 mm	4.931,-	5.330,-	5.728,-	5.915,-

Anbau mit Aufnahme

9005	**Gabelzinkenaufnahme 150 x 70 mm**, mit 3D Niveauausgleich und Schnellverriegelungssystem	782,-	782,-	782,-	782,-
9005	Aufpreis für große Zinkentaschen **(210 x 110 mm)**	201,-	201,-	201,-	201,-
9012	**Kombiaufnahme,** bestehend aus Gabelzinkenaufnahme und Radladeraufnahme (SWE) mit 3D-Niveauausgleich	1.455,-	1.455,-	1.455,-	1.455,-
9029	**Kombiaufnahme,** bestehend aus Dreipunktbock und Gabelzinkenaufnahme	1.455,-	1.455,-	1.455,-	1.455,-

1821 Zubehör

	Wassersprüheinrichtung, 12/24 Volt Schaltkasten und Trockenlaufpumpe, Seitenkehrbesen ebenfalls mit Sprühvorrichtung				
	• 100 Liter-Tank	1.224,-	1.224,-	1.224,-	1.224,-
	• 200 Liter-Tank	1.413,-	1.413,-	1.413,-	1.413,-
	Seitenkehrbesen ø 750 mm, Besatz 100 % PP, mit Absperrhahn *- koppelbar mit hydraulischer Entleerung und / oder hydraulischem Antrieb*	1.311,-	1.311,-	1.311,-	1.311,-
	extra stabile Räder für schweren Einsatz bei extrem unebenem Boden Ø 250 x 80 mm	131,- / St.	131,- / St.	131,- / St.	131,- / St.
	Begrenzungslichter (LED); StVZO bei Fahrten im Straßenverkehr	260,-	260,-	260,-	260,-
	Stromregelventil > 90 Liter; Pumpenleistung über 90 Liter mit Druckbegrenzungsventil für stufenlose Drehzahlregelung	630,-	630,-	630,-	630,-
	Sonderfarbe nach RAL (Standard RAL 2004)	244,-	244,-	244,-	244,-

Sonderzubehör

9030	**Maschineneigene Hydraulikanlage** mit Öltank (Die eigene Hydraulikanlage gewährleistet die Unabhängigkeit vom Trägerfahrzeug. Keine Ölvermischung beim Betrieb mit mehreren Trägerfahrzeugen.)				
	• 13 PS Honda GX 390 Benzin Motor (bitte Lieferzeit anfragen!)	4.268,-	4.268,-	4.268,-	——
	• 10 PS Yanmar Diesel Motor	5.688,-	5.688,-	5.688,-	——

	Verpackung (netto)	40,-	40,-	40,-	40,-
	Frachtkostenanteil national (netto)	195,-	230,-	250,-	270,-

1101 Freikehrender SOLO - Schiebebesen

	150 cm	190 cm	230 cm	280 cm
Grundmaschine inkl.: 11 Bürstenreihen, stabilem Grundrahmen, Gabelzinkenaufnahme 150 x 70 mm, Sicherungskette, 3 Abstellstützen	1.371,-	1.661,-	1.955,-	2.314,-

1101 Anbau mit Aufnahme

Dreipunktbock KAT I / II *(s. S. 27)*, **Kuppeldreieck** KAT I *(s. S. 26)* oder **Schaufelaufnahme**	420,-	420,-	420,-	420,-
Hof-, **Frontladeraufnahme** (bis 0,4 m³)	900,-	900,-	900,-	900,-
Aufpreis für große Zinkentaschen, geschraubt **(200 x 100 mm)**	172,-	172,-	172,-	172,-

1101 Zubehör

Sonderfarbe nach RAL (Standard RAL 2004)	244,-	244,-	244,-	244,-

Verpackung (netto)	40,-	40,-	40,-	40,-
Frachtkostenanteil national (netto)	90,-	110,-	130,-	150,-

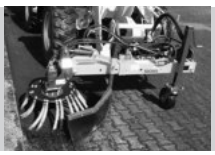

1911 Wildkrautbürste WB 750 für Radlader / Kommunalfahrzeuge / Traktoren / Hoflader

	Grundmaschine inkl.: mechanischer Neigungsverstellung (Oberlenker), mechanischer Seitenverschiebung (absteckbar), Schleuderschutztuch, Abstellstütze, Danfoss OMS Hydr. Motor, **Besatz** ø 750 mm, **Flachstahl gebündelt**		2.484,-
	Besatz ø 750 mm, **Seilwickeldraht-Büschel**, kunststoffummantelt, schraubbar, 22 Stck. (Achtung: Für eine Umrüstung auf Seilwickeldraht-Büschel wird ein anderer Bürstenteller benötigt)	(Aufpreis)	347,-

1911 Anbau mit Aufnahme

	Dreipunktbock KAT I / II *(s. S. 27)*	404,-
	Kommunalfahrzeugaufnahme (Multicar, ...)	404,-
	Kuppeldreieck KAT Kommunal / 0 / I *(s. S. 26)*	301,-
	Radlader-/Hofladeraufnahme (Schnellwechselsystem)	476,-
	Gabelzinkenaufnahme 150 x 60 mm	583,-

1911 Zubehör

	Führungsrad / Stützrad: mit Lenkrolle 200 x 50 mm (< 0,4 m³ Schaufelinhalt)	281,-
	mit Lenkrolle 250 x 80 mm (> 0,4 m³ Schaufelinhalt)	375,-
	Drehzahlregulierung	148,-
	hydraulische Neigungsverstellung (1 zusätzlicher DW erforderlich)	325,-
	hydraulische Seitenverschiebung, Hub 450 mm (1 zusätzlicher DW erforderlich)	497,-
	elektromagnetische Umschaltung 12 V (6/2-Wege oder 8/3-Wege) f. Fahrzeuge mit nur einem oder mit zwei doppelt wirkenden Steuerkreisen	692,-
	Wassersprüheinrichtung, 12 V Trockenlaufpumpe, Schaltkasten, 100 Liter Wassertank mit • Heckdreipunkt (KAT I / II) für Tanklagerung (nur H2O-Heckanbau möglich), 1 x Sprühdüse *oder* • Tanklagerung auf Hydro Drive, 1 x Sprühdüse	1.456,-
	Sonderfarbe nach RAL (Standard RAL 2004)	244,-

WICHTIG *bei Bestellung immer angeben: Wie viele Hydraulik**steuerkreise** / welche Hydraulik**leistung** (l/min.) das Trägerfahrzeug hat.*

1901 Wildkrautbürste WB 750 für Bagger bis 6 t

	Grundmaschine inkl.: mechanischer Neigungsverstellung (Oberlenker), Schleuderschutztuch, Danfoss OMS Hydr. Motor, **Besatz** ø 750 mm, **Flachstahl gebündelt**		2.114,-
	Besatz ø 750 mm, **Seilwickeldraht-Büschel**, kunststoffummantelt, schraubbar, 22 Stck. (Achtung: Für eine Umrüstung auf Seilwickeldraht-Büschel wird ein anderer Bürstenteller benötigt)	(Aufpreis)	347,-

1901 Anbau mit Aufnahme

	Baggeraufnahme (MS01 / MS 03, andere Aufnahmen auf Anfrage)	179,-

1901 Zubehör

	Sonderfarbe nach RAL (Standard RAL 2004)	244,-
	Verpackung (netto)	40,-
	Frachtkostenanteil national (netto)	130,-

1941 Hydro Drive für Fahrzeuge, die keine ausreichende Ölleistung haben

	Grundmaschine inkl.: Öltank mit ca. 55 Liter Volumen und Ölschauglas für einfache Ölstandskontrolle, Ölfilter für eine gute und andauernde Ölqualität, innenliegende Hydraulikpumpe, Antrieb über Gelenkwelle, Zapfwellendrehzahl: 540 U/min, ca. 32 l/min bei 130 bar 1000 U/min, ca. 60 l/min bei 130 bar **Dreipunktbock** KAT I mit Schraubleiste *(s. S. 27)* *andere Aufnahmen auf Anfrage*	1.985,-
	Verpackung (netto)	40,-
	Frachtkostenanteil national (netto)	130,-

1192 Schneeräumschild L-SK

		125 cm	155 cm	185 cm
RÄUMBREITE BEI SCHRÄGSTELLUNG		107 cm	133 cm	160 cm
Grundausstattung inkl.: Federklappensegmenten mit PU-Leiste, mechanischer Seitenverstellung, Randabweiser rechts und links, höhenverstellbaren Gleitkufen, Schildhöhe 50 cm		956,-	1.079,-	1.200,-

1192 Anbau mit Aufnahme

Kuppeldreieck KAT Kommunal / 0 *(s. S. 26)*, inkl. Schwenkkonsole mit Schraubleiste		509,-	509,-	509,-
• und Niveauausgleich		706,-	706,-	706,-
Dreipunktbock KAT I / II *(s. S. 27)*, inkl. Schwenkkonsole mit Schraubleiste		641,-	641,-	641,-
• und Niveauausgleich		838,-	838,-	838,-
Gabelzinkenaufnahme, 150 x 50 mm, inkl. Schwenkkonsole mit Schraubleiste		640,-	640,-	640,-
• und Niveauausgleich		837,-	837,-	837,-
Aufnahme für TUCHEL-TRAC TRIO, inkl. Schwenkkonsole mit Schraubleiste		509,-	509,-	509,-
• und Niveauausgleich		706,-	706,-	706,-
Hofladeraufnahme inkl. Schwenkkonsole mit Niveau- und Pendelausgleich		860,-	860,-	860,-

1192 Zubehör

hydraulische Seitenverstellung (ein doppelt wirkender Hydraulikseuerkreis erforderlich)		377,-	377,-	377,-
Markenstützräder ø 150 x 50 mm (anstatt Gleitkufen)	(pro Paar)	189,-	189,-	189,-
Begrenzungslichter (LED), StVZO bei Fahrten im Straßenverkehr		260,-	260,-	260,-
Warnfahnenhalter	(pro Paar)	62,-	62,-	62,-
Warnfahnen	(pro Paar)	32,-	32,-	32,-
Sonderfarbe nach RAL (Standard RAL 2004)		244,-	244,-	244,-

Verpackung (netto)	40,-	40,-	40,-
Frachtkostenanteil national (netto)	90,-	120,-	140,-

1342 Schneeräumschild SK-K

	150 cm	180 cm	200 cm	225 cm
RÄUMBREITE BEI SCHRÄGSTELLUNG	132 cm	159 cm	176 cm	198 cm
Grundausstattung inkl.: stabilem Grundrahmen mit klappbarem Schild (als Überfahrsicherung), PU-Leiste, mechanischer Seitenverstellung, Randabweiser rechts und links, stufenlos höhenverstellbare Markenstützräder, Ø 200 x 50 mm, Schildhöhe: 70 cm	1.637,-	1.872,-	1.989,-	2.270,-
Stahlbesatz, Schildhöhe: 70 cm (Mehrpreis)	361,-	407,-	459,-	507,-

1342 Anbau mit Aufnahme

Dreipunktbock KAT I / II *(s. S. 27)*, inkl. Schwenkkonsole mit Schraubleiste und Niveauausgleich	862,-	862,-	862,-	862,-
Kuppeldreieck KAT Kommunal / 0 *(s. S. 26)*, inkl. Schwenkkonsole mit Schraubleiste und Niveauausgleich	827,-	827,-	827,-	827,-
Kuppeldreieck KAT I *(s. S. 26)*, inkl. Schwenkkonsole mit Schraubleiste und Niveauausgleich	862,-	862,-	862,-	862,-
Gabelzinkenaufnahme, 150 x 50 mm; inkl. Schwenkkonsole mit Schraubleiste und Niveauausgleich	1.131,-	1.131,-	1.131,-	1.131,-
Hoflader / Schnellwechsler inkl. Schwenkkonsole mit Niveauausgleich (kleine Rollenführung), nur für **kleine Radlader** (bis 0,8 m³ Schaufelinhalt)	1.266,-	1.266,-	1.266,-	1.266,-
Anbauplatte für **Kommunalfahrzeuge** inkl. Schwenkkonsole mit Niveauausgleich, (Kommobil / Multicar / ... Aushubvorrichtung fahrzeugseitig)	990,-	990,-	990,-	990,-

1342 Zubehör

hydraulische Seitenverstellung (ein doppelt wirkender Hydraulikseuerkreis erforderlich)		516,-	516,-	516,-	516,-
hydraulische Seitenverstellung mit Druckbegrenzungsventil (ein doppelt wirkender Hydraulikseuerkreis erforderlich)		693,-	693,-	693,-	693,-
extra stabile Räder Ø 200 x 50 mm stahlgeschweißt	(pro Paar)	216,-	216,-	216,-	216,-
Begrenzungslichter (LED), StVZO bei Fahrten im Straßenverkehr		260,-	260,-	260,-	260,-
Warnfahnenhalter	(pro Paar)	62,-	62,-	62,-	62,-
Warnfahnen	(pro Paar)	32,-	32,-	32,-	32,-
Sonderfarbe nach RAL (Standard RAL 2004)		244,-	244,-	244,-	244,-

Verpackung (netto)	40,-	40,-	40,-	40,-
Frachtkostenanteil national (netto)	140,-	150,-	170,-	190,-

1342 Schneeräumschild SK-F

	150 cm	180 cm	200 cm	225 cm
RÄUMBREITE BEI SCHRÄGSTELLUNG	132 cm	154 cm	176 cm	198 cm
Grundausstattung inkl.: stabilem Grundrahmen mit Federklappensegmenten, mechanischer Seitenverstellung, Randabweiser rechts und links, stufenlos höhenverstellbare Markenstützräder, Ø 200 x 50 mm				
• **PU-Leiste**, Schildhöhe: 70 cm	1.552,-	1.712,-	1.887,-	2.219,-
• **Kommunal-Schürfleiste**, hochabriebfeste Gummileiste mit Korundeinlage, Schildhöhe: 75 cm	2.067,-	2.309,-	2.573,-	2.987,-
Stahlbesatz, Schildhöhe: 70 cm (Mehrpreis zum Grundpreis PU-Leiste)	361,-	407,-	459,-	507,-

1342 Anbau mit Aufnahme

Dreipunktbock KAT I / II *(s. S. 27)*, inkl. Schwenkkonsole mit Schraubleiste und Niveauausgleich	862,-	862,-	862,-	862,-
Kuppeldreieck KAT Kommunal / 0 *(s. S. 26)*, inkl. Schwenkkonsole mit Schraubleiste und Niveauausgleich	827,-	827,-	827,-	827,-
Kuppeldreieck KAT I *(s. S. 26)*, inkl. Schwenkkonsole mit Schraubleiste und Niveauausgleich	862,-	862,-	862,-	862,-
Gabelzinkenaufnahme, 150 x 50 mm; inkl. Schwenkkonsole mit Schraubleiste und Niveauausgleich	1.131,-	1.131,-	1.131,-	1.131,-
Hoflader / Schnellwechsler inkl. Schwenkkonsole mit Niveauausgleich (kleine Rollenführung), nur für **kleine Radlader** (bis 0,8 m³ Schaufelinhalt)	1.266,-	1.266,-	1.266,-	1.266,-
Anbauplatte für **Kommunalfahrzeuge** inkl. Schwenkkonsole mit Niveauausgleich, (Kommobil / Multicar / ... Aushubvorrichtung fahrzeugseitig)	990,-	990,-	990,-	990,-

1342 Zubehör

hydraulische Seitenverstellung (ein doppelt wirkender Hydraulikseuerkreis erforderlich)		516,-	516,-	516,-	516,-
hydraulische Seitenverstellung mit Druckbegrenzungsventil (ein doppelt wirkender Hydraulikseuerkreis erforderlich)		693,-	693,-	693,-	693,-
extra stabile Räder Ø 200 x 50 mm stahlgeschweißt	(pro Paar)	216,-	216,-	216,-	216,-
Begrenzungslichter (LED), StVZO bei Fahrten im Straßenverkehr		260,-	260,-	260,-	260,-
Warnfahnenhalter	(pro Paar)	62,-	62,-	62,-	62,-
Warnfahnen	(pro Paar)	32,-	32,-	32,-	32,-
Sonderfarbe nach RAL (Standard RAL 2004)		244,-	244,-	244,-	244,-

Verpackung (netto)	40,-	40,-	40,-	40,-
Frachtkostenanteil national (netto)	140,-	150,-	170,-	190,-

1371 Schneeräumschild L-SF

	200 cm	225 cm	250 cm	275 cm	300 cm
RÄUMBREITE BEI SCHRÄGSTELLUNG	173 cm	194 cm	215 cm	237 cm	258 cm
Grundausstattung inkl.: stabilem Grundrahmen mit Federklappensegmenten, mechanischer Seitenverstellung, Randabweiser rechts und links, stufenlos höhenverstellbare Markenstützräder, Ø 200 x 80 mm					
• **PU-Leiste**, Schildhöhe: 82 cm	2.561,-	2.686,-	2.853,-	3.043,-	3.357,-
• **Kommunal-Schürfleiste**, hochabriebfeste Gummileiste mit Korundeinlage, Schildhöhe: 87 cm	3.248,-	3.345,-	3.715,-	3.982,-	4.390,-
Stahlbesatz, Schildhöhe 82 cm (Mehrpreis zum Grundpreis PU-Leiste)	459,-	507,-	557,-	617,-	670,-

1371 Anbau mit Aufnahme

Radladeraufnahme / Teleskopladeraufnahme (Schnellwechselsystem) inkl. Schwenkkonsole mit Rollenschacht (2D-Ausgleich) und Höhenanzeige (zeigt Mittelstellung im Rollenschacht an)	1.616,-	1.616,-	1.616,-	1.616,-	1.616,-
Anbauplatte mit Aushebung inkl. Schwenkkonsole, Aushubzylinder mit Druckbegrenzung (doppelt wirkendes Steuerventil erforderlich), Niveau- und Pendelausgleich zur optimalen Bodenanpassung und Transportsicherung **passend zu Unimog Frontanbauplatte DIN 76060:**					
• Form B (Grösse 3) mit Befestigung über Schwenkschrauben M30 oder Klemmschrauben M24					
• Form A (Grösse 5) mit Befestigung über Schwenkschrauben M30	2.505,-	2.505,-	2.505,-	2.505,-	2.505,-
Dreipunktbock KAT I / II *(s. S. 27)*, inkl. Schwenkkonsole					
• mit Schraubleiste für Festanbau	1.065,-	1.065,-	1.065,-	1.065,-	1.065,-
• mit Niveauausgleich	1.713,-	1.713,-	1.713,-	1.713,-	1.713,-
• mit Rollenschacht (2D-Ausgleich) und Höhenanzeige	1.509,-	1.509,-	1.509,-	1.509,-	1.509,-
Kuppeldreieck KAT I *(s. S. 26)*, inkl. Schwenkkonsole					
• mit Schraubleiste für Festanbau	992,-	992,-	992,-	992,-	992,-
• mit Niveauausgleich	1.639,-	1.639,-	1.639,-	1.639,-	1.639,-
• mit Rollenschacht (2D-Ausgleich) und Höhenanzeige	1.446,-	1.446,-	1.446,-	1.446,-	1.446,-
Gabelzinkenaufnahme, 150 x 50 mm; inkl. Schwenkkonsole mit Schraubleiste für Festanbau	1.000,-	1.000,-	1.000,-	1.000,-	1.000,-
• mit Niveauausgleich	1.647,-	1.647,-	1.647,-	1.647,-	1.647,-
Aufpreis für große Zinkentaschen **(200 x 100 mm)**	172,-	172,-	172,-	172,-	172,-

1371 Zubehör

hydraulische Seitenverstellung, Ausführung mit zwei Hydraulikzylindern, (ein doppelt wirkender Hydrauliksteuerkreis erforderlich)		760,-	760,-	760,-	760,-	760,-
hydraulische Seitenverstellung mit Druckbegrenzungsventil, wird ab Arbeitsbreite 250 cm empfohlen, (ein doppelt wirkender Hydrauliksteuerkreis erforderlich)		968,-	968,-	968,-	968,-	968,-
Druckhalteventil (häufig bei Merlo; wird zusätzl. zur hydr. Seitenverstellung benötigt, wenn in der Hydraulikanlage im Fahrzeug kein Druckhalteventil verbaut ist)	(Aufpreis)	288,-	288,-	288,-	288,-	288,-
extra stabile Räder ø 250 x 80 mm	(pro Paar)	262,-	262,-	262,-	262,-	262,-
Schneeleittuch (für gute Sichtverhältnisse des Fahrers)		458,-	473,-	487,-	502,-	520,-
Begrenzungslichter (LED); StVZO bei Fahrten im Straßenverkehr		260,-	260,-	260,-	260,-	260,-
Warnfahnenhalter	(pro Paar)	62,-	62,-	62,-	62,-	62,-
Warnfahnen	(pro Paar)	32,-	32,-	32,-	32,-	32,-
Sonderfarbe nach RAL (Standard RAL 2004)		244,-	244,-	244,-	244,-	244,-

Verpackung (netto)	40,-	40,-	40,-	40,-	40,-
Frachtkostenanteil national (netto)	180,-	200,-	230,-	250,-	280,-

1332 Schneeräumschild SF

	250 cm	275 cm	300 cm	325 cm	350 cm
RÄUMBREITE BEI SCHRÄGSTELLUNG	215 cm	237 cm	258 cm	280 cm	301 cm
Grundausstattung inkl.: Federklappensegmenten, mechanischer Seitenverstellung, Randabweiser rechts und links, stufenlos höhenverstellbare Markenstützräder, ø 250 x 80 mm					
• **PU-Leiste**, Schildhöhe: 103 cm	3.339,-	3.529,-	3.902,-	4.140,-	4.329,-
• **Kommunal-Schürfleiste**, hochabriebfeste Gummileiste mit Korundeinlage, Schildhöhe: 108 cm	4.197,-	4.464,-	4.930,-	5.249,-	5.528,-
Stahlbesatz, Schildhöhe 103 cm (Mehrpreis zum Grundpreis PU-Leiste)	553,-	614,-	667,-	726,-	792,-

1332 Anbau mit Aufnahme

Radladeraufnahme / Teleskopladeraufnahme (Schnellwechselsystem) inkl. Schwenkkonsole mit Rollenschacht und Höhenanzeige (zeigt Mittelstellung im Rollenschacht an)	1.616,-	1.616,-	1.616,-	1.616,-	1.616,-
Anbauplatte mit Aushebung inkl. Schwenkkonsole, Aushubzylinder mit Druckbegrenzung (doppelt wirkendes Steuerventil erforderlich), Niveau- und Pendelausgleich zur optimalen Bodenanpassung und Transportsicherung **passend zu Unimog Frontanbauplatte DIN 76060**:					
• Form B (Größe 3) mit Befestigung über Schwenkschrauben M30 oder Klemmschrauben M24 • Form A (Größe 5) mit Befestigung über Schwenkschrauben M30	2.505,-	2.505,-	2.505,-	2.505,-	2.505,-
Dreipunktbock KAT I / II *(s. S. 27),* inkl. Schwenkkonsole					
• mit Schraubleiste für Festanbau	1.065,-	1.065,-	1.065,-	1.065,-	1.065,-
• mit Niveauausgleich	1.713,-	1.713,-	1.713,-	1.713,-	1.713,-
• mit Rollenschacht und Höhenanzeige	1.509,-	1.509,-	1.509,-	1.509,-	1.509,-
Kuppeldreieck KAT I *(s. S. 26),* inkl. Schwenkkonsole					
• mit Schraubleiste für Festanbau	992,-	992,-	992,-	992,-	992,-
• mit Niveauausgleich	1.639,-	1.639,-	1.639,-	1.639,-	1.639,-
• mit Rollenschacht und Höhenanzeige	1.446,-	1.446,-	1.446,-	1.446,-	1.446,-
Gabelzinkenaufnahme, 150 x 50 mm; inkl. Schwenkkonsole mit Schraubleiste für Festanbau	1.000,-	1.000,-	1.000,-	1.000,-	1.000,-
• mit Niveauausgleich	1.647,-	1.647,-	1.647,-	1.647,-	1.647,-
Aufpreis für große Zinkentaschen **(200 x 100 mm)**	172,-	172,-	172,-	172,-	172,-

1332 Zubehör

hydraulische Seitenverstellung, Ausführung mit zwei Hydraulikzylindern (ein doppelt wirkender Hydrauliksteuerkreis erforderlich)		760,-	760,-	760,-	760,-	760,-
hydraulische Seitenverstellung mit Druckbegrenzungsventil, wird ab einer Arbeitsbreite von 250 cm empfohlen (ein doppelt wirkender Hydrauliksteuerkreis erforderlich)		968,-	968,-	968,-	968,-	968,-
Druckhalteventil (häufig bei Merlo; wird zusätzl. zur hydr. Seitenverstellung benötigt, wenn in der Hydraulikanlage im Fahrzeug kein Druckhalteventil verbaut ist)	(Aufpreis)	288,-	288,-	288,-	288,-	288,-
Gleitkufen	(pro Paar)	860,-	860,-	860,-	860,-	860,-
CSE-Bereifung Ø 306 x 116 mm	(pro Paar)	677,-	677,-	677,-	677,-	677,-
Schneeleittuch (für gute Sichtverhältnisse des Fahrers)		487,-	502,-	520,-	534,-	544,-
Begrenzungslichter (LED); StVZO bei Fahrten im Straßenverkehr		260,-	260,-	260,-	260,-	260,-
Warnfahnenhalter	(pro Paar)	62,-	62,-	62,-	62,-	62,-
Warnfahnen	(pro Paar)	32,-	32,-	32,-	32,-	32,-
Sonderfarben nach RAL (Standard RAL 2004)		244,-	244,-	244,-	244,-	244,-

Verpackung (netto)	40,-	40,-	40,-	40,-	40,-
Frachtkostenanteil national (netto)	250,-	270,-	290,-	310,-	380,-

Zubehör nur gültig für Erstausrüstung, bei Nachrüstung bitte Preise anfragen! Sonderzubehör auf Anfrage. Preise in Euro zzgl. ges. MwSt., gültig bis 31.12.2019* Angaben ohne Gewähr.

1322 Schneeräumpflug VARIO

	150 cm	180 cm	210 cm	260 cm	320 cm	370 cm
RÄUMBREITE V-FORM	135 cm	161 cm	199 cm	226 cm	273 cm	281 cm
RÄUMBREITE Y-FORM	135 cm	160 cm	193 cm	222 cm	257 cm	320 cm
SCHRÄGSTELLUNG	135 cm	161 cm	196 cm	224 cm	265 cm	300 cm
Grundausstattung inkl.: robustem Trägerrahmen mit zwei hydraulisch verstellbaren Klappflügeln, mit Überlastsicherung über Stickstoffblase (zwei doppelt wirkende Hydraulik steuerkreise erforderlich), Federklappsegmenten als Überfahrsicherung, Randabweiser beidseitig als Rammschutz, stufenlos höhenverstellbaren Markenstützrädern Ø 200 x 50 mm (ab 260 cm: Ø 250 x 80 mm), Schildhöhe: siehe Prospekt						
• **PU-Leiste**	2.813,-	3.158,-	3.704,-	4.643,-	5.194,-	5.998,-
• **Kommunal-Schürfleiste**, hochabriebfeste Gummileiste mit Korundeinlage	3.215,-	3.583,-	4.165,-	5.281,-	5.796,-	6.812,-
Stahlbesatz (Mehrpreis zum Grundpreis PU-Leiste)	275,-	330,-	385,-	463,-	569,-	651,-

1322 Anbau mit Aufnahme

Dreipunktbock KAT I / II *(s. S. 27)*, inkl. Schwenkkonsole						
• mit Schraubleiste für Festanbau	956,-	956,-	1.099,-	1.099,-	1.099,-	1.285,-
• mit Niveauausgleich	1.575,-	1.575,-	1.729,-	1.729,-	1.729,-	1.876,-
• mit Rollenschacht und Höhenanzeige	1.674,-	1.674,-	1.844,-	1.844,-	1.844,-	2.011,-
Kuppeldreieck KAT I *(s. S. 26)*, inkl. Schwenkkonsole						
• mit Schraubleiste für Festanbau	883,-	883,-	1.025,-	1.025,-	1.025,-	1.211,-
• mit Niveauausgleich	1.385,-	1.385,-	1.527,-	1.527,-	1.527,-	1.675,-
• mit Rollenschacht und Höhenanzeige	1.476,-	1.476,-	1.631,-	1.631,-	1.631,-	1.798,-
Gabelzinkenaufnahme, 150 x 50 mm	1.000,-	1.000,-	1.142,-	1.142,-	1.142,-	1.329,-
• mit Niveauausgleich	1.618,-	1.618,-	1.772,-	1.772,-	1.772,-	1.920,-
Aufpreis für große Zinkentaschen **(200 x 100 mm)**	172,-	172,-	172,-	172,-	172,-	172,-
Hoflader- / Radlader- / Teleskopladeraufnahme (Schnellwechselsystem) inkl. Schwenkkonsole mit Rollenschacht und Höhenanzeige (zeigt Mittelstellung im Rollenschacht an)	1.699,-	1.699,-	1.869,-	1.869,-	1.869,-	2.055,-
Anbauplatte für Kommunalfahrzeuge (Kommobil / Multicar / ... Aushubvorrichtung fahrzeugseitig)						___
• mit Schraubleiste für Festanbau	791,-	791,-	___	___	___	___
• mit Niveauausgleich	1.410,-	1.410,-	___	___	___	
Anbauplatte mit Aushebung inkl. Schwenkkonsole, Aushubzylinder mit Druckbegrenzung (doppelt wirkendes Steuerventil erforderlich), Niveau- und Pendelausgleich zur optimalen Bodenanpassung und Transportsicherung **passend zu Unimog Frontanbauplatte DIN 76060**:						
• Form B (Größe 3) mit Befestigung über Schwenkschrauben M30 oder Klemmschrauben M24	___	___	2.505,-	2.505,-	2.505,-	2.505,-
• Form A (Größe 5) mit Befestigung über Schwenkschrauben M30						

1322 Zubehör

Perfect Steuerung (12/24 Voltanschuss für Schaltkasten erforderlich); Flügelverstellung in gerader Stellung re./li. bzw. von Y-Form auf V-Form in einem Arbeitsgang (nur 1 DW erforderlich)		1.106,-	1.106,-	1.106,-	1.106,-	1.106,-	1.106,-
elektromagnetische Umschaltung, 12/24 V für Trägerfahrzeuge mit nur einem doppeltwirkendem Steuerkreis		692,-	692,-	692,-	692,-	692,-	692,-
Gleitkufen	(pro Paar)	860,-	860,-	860,-	860,-	860,-	860,-
extra stabile Räder Ø 200 x 80 mm stahlgeschweißt ab 260 cm Breite **CSE-Bereifung** Ø 306 x 116 mm	(pro Paar)	251,-	251,-	251,-	677,-	677,-	677,-
Begrenzungslichter (LED); StVZO bei Fahrten im Straßenverkehr		260,-	260,-	260,-	260,-	260,-	260,-
Warnfahnenhalter	(pro Paar)	62,-	62,-	62,-	62,-	62,-	62,-
Warnfahnen	(pro Paar)	32,-	32,-	32,-	32,-	32,-	32,-
Sonderfarbe nach RAL (Standard RAL 2004)		244,-	244,-	244,-	244,-	244,-	244,-

Verpackung (netto)	40,-	40,-	40,-	40,-	40,-	40,-
Frachtkostenanteil national (netto)	220,-	220,-	240,-	240,-	360,-	360,-

Zubehör nur gültig für Erstausrüstung, bei Nachrüstung bitte Preise anfragen! Sonderzubehör auf Anfrage. Preise in Euro zzgl. ges. MwSt., gültig bis 31.12.2019* Angaben ohne Gewähr.

1301 Salzstreuer TS 120 / 200

	120 Liter	200 Liter
Grundausstattung inkl.: - 12 Volt-Betrieb, ideal für Fahrzeuge, die wenig oder keine hydraulische Leistung haben - zentraler Steuereinheit, ermöglicht die bequeme Steuerung der Wurfbreite und der Streumenge vom Fahrersitz aus - serienmäßig mit Rührwerk (beidseitig gelagert), bewirkt Auflockerung und Verbesserung des Salzflusses, vermeidet die Brückenbildung - Drehgeschwindigkeit frei einstellbar, sichert die optimale Dosierung - komplett aus 2,5 mm Edelstahl, für eine lange Haltbarkeit - PE-Streugutbehälter mit Füllstandsanzeige und Eingriffschutz inkl. verlustsicherem Klappdeckel - zentrale Wurfschaufeleinstellung, zur Justierung des Streubildes - Streubreite bis zu 6 m	2.274,-	2.596,-

1301 Anbau mit Aufnahme

Anschraubkonsole **Zugmaulaufnahme für Rad- / Hoflader** und **Gabelstapler**, höhenverstellbar ermöglicht das bequeme Einhängen und Kippen des Salzstreuers ohne Demontage der Anhängekupplung	577,-	577,-
Dreipunktbock KAT I / II / 1N *(s. S. 27)*	206,-	206,-
Kuppeldreieck	248,-	248,-

1301 Zubehör

Beleuchtungseinheit LED 12/24 V verstellbar mit Blinker, Bremslicht und Rücklichtfunktion	404,-	404,-

Verpackung (netto)	40,-	40,-
Frachtkostenanteil national (netto)	90,-	90,-

1601 Grundausstattung / Leistungsbeschreibung

Grundmaschine sofort einsatzbereit, (Breite 92,5 cm) ausgerüstet mit:

- **zwei doppelt wirkenden Hydrauliksteuerkreisen**
- Leckölanschluss
- hydr. Aushubvorrichtung zur Aufnahme von verschiedenen Anbaugeräten
- drei luftbereiften Rädern (Ackerstollen)
- **GFK-Haube**, komplett schwenkbar
- **Kubota** Dieselmotor
- Hydraulikleistung: 25 l/min bei 3200 U/min
- 2 Zylinder (wassergekühlt)
- 10,3 kW (14 PS) bei 3200 U/min
- Betriebsstundenzähler
- Wenderadius (cm): 92/146 (innen/außen)
- Elektrostarter
- zwei Fahrgeschwindigkeiten
- vorwärts / rückwärts
- hydraulischer Allrad-Antrieb
- **hydraulische Lenkung**
- **Aufnahme Schnellwechseleinheit** (SWE) fahrzeugseitig zur Aufnahme von Anbaugeräten

Gesamtpreis 13.452,-

1601 **Trio 3 Zylinder** Grundausstattung / Leistungsbeschreibung

Grundmaschine wie oben beschrieben, jedoch mit:

- **Kubota Dieselmotor, 3 Zylinder** (wassergekühlt), 14.9 kW (20 PS) bei 3600 U/min

Gesamtpreis 14.408,-

1601 Zubehör / Sonderausstattung

Rasenbereifung zur Verhinderung von Flurschäden	371,-
Heckgewichte 60 kg, geschraubt	461,-
Überrollbügel	975,-
Wetterschutzdach, transparent (nur mit Überrollbügel lieferbar)	349,-
Bergeöse (Zugmaul mit Kugelkopf)	242,-
LED-Arbeitscheinwerfer, vorne und hinten	355,-
Reifenbefüllung - mit Magnesiumchlorid zur Ballastierung - mit Polyurethan (PU), Füllung als Pannenschutz	108,- / Stck. 187,- / Stck.
Motorvorwärmanlage, 230 V	312,-
Hydraulischer Oberlenker, optimal zum Arbeiten mit der Hochkippschaufel, ein doppelt wirkender Hydraulikseuerkreis erforderlich *- nicht für Einstreugeräte geeignet*	334,-
Sonderfarbe, nach RAL (Standard RAL 2004)	505,-

Verpackung Tuchel-Trac, bei Erstausrüstung bis max. 3 Anbaugeräte (netto)	70,-
Frachtkostenanteil Tuchel-Trac national, bei Erstausrüstung bis max. 3 Anbaugeräte (netto)	330,-

Anbaugeräte

1643	**Einstreugerät „E“** mit Eigenbefüllung	Grundbehälter 450 l, Förderband mit hydr. Antrieb (32 ccm Motor), einstellbarer Dosierschieber außen, Rührwelle gegen Brückenbildung, stufenlos einstellbare Geschwindigkeit der Rührwelle und des Förderbandes (zur feineren Einstellung der Austragsmenge); **Besatz der Rührwelle für Einstreugeräte ohne Seitenkehrbesen** - 7 gerade Finger, 2 gekröpfte Finger außen; (wird empfohlen bei schwerem Einstreumaterial; Tiefboxen) **Besatz der Rührwelle für Einstreugeräte mit Seitenkehrbesen (Preis SKB s.u.)** - 8 gekröpfte Finger (7 gerade Finger, lose), Behälter mit Einlegeblech innen, zusätzliche Dosiermöglichkeit; (wird empfohlen bei leichtem Einstreumaterial; Hochboxen) ..... 5.172,- (Andere Besätze bei Erstausrüstung in Absprache mit dem techn. AD/Vertrieb möglich) • **Aufnahme mit Eigenbefüllung** (hydr. Abkippvorrichtung); Anbau am Trio ..... 1.127,- • **Aufnahme ohne Eigenbefüllung**; Anbau am Trio ..... 427,- • **Abdeckhaube** zum Schutz des Einstreumateriales vor Feuchtigkeit (auch passend zu Behälteraufsätzen) ..... 421,- • **Gülleschieber**, Arbeitsbreite 145 cm ..... 422,- • **Seitenkehrbesen, ø 750 mm** aus 100% PP (bei Hochboxen) • hydraulisch verstellbar über Hydraulikzylinder mit Abkippvorrichtung ..... 1.449,- • **Seitenkehrbesen, ø 850 mm** aus 100% PP (bei Hochboxen) ..... 1.557,- • **Behälteraufsatz** (zur Erhöhung des Behältervolumens) • + 170 l (Gesamtvolumen 620 l) für leichtes Einstreumaterial ..... 161,- • + 375 l (Gesamtvolumen 825 l) für leichtes Einstreumaterial (eingeschränkte Sichtverhältnisse) ..... 281,- • **Schnellwechseladapter** für TRIO ..... 232,- (Empfehlung bei schwerem Einstreumaterial: PU-gefüllte Reifen - *s. S. 22*)
1623	**Einstreugerät „F“** mit Fremdbefüllung	Grundbehälter 160 l, mit Förderschnecke, Förderband Antrieb (32 ccm Motor), stufenlos einstellbarer Geschwindigkeit der Förderschnecke und des Förderbandes (zur feineren Einstellung der Austragsmenge) ..... 5.194,- **zzgl. Anbau mit Aufnahme für TRIO** ..... 427,- • **Gülleschieber**, Arbeitsbreite 145 cm ..... 422,- • **Seitenkehrbesen**, ø 750 mm aus 100% PP (bei Hochboxen) • hydraulisch verstellbar über Hydraulikzylinder mit Abkippvorrichtung ..... 1.547,- • **Seitenkehrbesen**, ø 850 mm aus 100% PP (bei Hochboxen) ..... 1.655,- • **Schnellwechseladapter** für TRIO (ermöglicht das schnellere Wechseln von verschiedenen Arbeitsgeräten) 232,-
1651	**Gülleschieber**	**2 teilig,** für V-förmiges Schieben, **max. Breite 130 cm**, Höhe 35 cm, mit Doppellippe, verstellbar inkl. Schnellwechselaufnahme ..... 965,- • **hydraulische Verstellung** beider Schieber (links und rechts) ..... 229,- *(nicht möglich in Kombination mit dem Seitenkehrbesen)* • **Seitenkehrbesen Gülleschieber**, Besatz 100 % PP mit hydraulischer Verschwenkung des Seitenkehrbesen Ø 750 mm 1.182,-
2243	**Gummischieber**	**Breite 160 cm,** hydraulisch verstellbar (2 Zylinder) 1.408,-
1631	**Futterschnecke**	**110 cm** mit Schnellwechselaufnahme; Hydraulikleistung von 20 bis max. 50 l/min bei 160 bar Schnellwechselaufnahme für TRIO ..... 2.624,- • **Kraftfutterverteiler** als Aufsatz für Futterschnecke ..... 1.256,- • Abdeckhaube für Kraftfutterverteiler 227,-
9004		• Hofladeraufnahme mit Höhenausgleich über Parallelogramm 950,-
1162	**Kehrmaschine**	**Simplex 120 cm** ..... (siehe Seite 4)
1192	**Schneeschild**	**L-SK 125 cm** ..... (siehe Seite 15)
2009	**Radialbesen**	**Ø 1200 mm**, Besatz 100 % PP inkl. Schwadtuch mit Schnellwechselaufnahme 1.616-
1662	**Mulchmäher**	**110 cm,** Mulchmesser: 2 Stück, Antrieb hydraulisch über je ein Hydraulikmotor pro Messer, 4 Lenkräder Ø 180 x 50 mm, Höhenverstellung über Distanzringe an den Lenkrollen, 3D-Niveauausgleich, erf. Ölmenge: 25 Liter bei 150 bar, inkl. Schnellwechselaufnahme für TRIO 2.443,-
1665	**Wildkrautbürste**	**Ø 750 mm,** Tellerbesen 100% Flachstahl ..... 1.357,- Tellerbesen Flachstahlbündel und Flachstahl ..... 1.571,- Tellerbesen 2 reihig Flachstahlbündel ..... 1.536,- inkl. hydraulischer Schwenkeinrichtung (rechts / links) über 2 Zylinder, 2 höhenverstellbaren Stützrädern 150 x 50 mm, Tellerbesen Links- / Rechtslauf mit mechanischer Neigungsverstellung, variables Schleuderschutztuch
1685	**Hochkippschaufel**	**102 cm**, für Leichtgut, Volumen: 210 l, hydraulisch auskippbar, optimal mit hydraulischem Oberlenker am Trio *(s.S. 22)* 1.428,-

Verpackung (netto)	40,-
Frachtkostenanteil national (netto)	120,-

1675 Grundausstattung / Leistungsbeschreibung „MINI 2 M“

Grundmaschine inkl.
(B: 830 mm, H: 1260 mm, L: 1670 mm, Gewicht: 250 kg)

sofort einsatzbereit, ausgerüstet mit:

- Briggs & Stratton Series 950E, 1 Zylinder luftgekühlter Benzin-Motor
- E-Starter und Reversierstarter
- 4,9 kW (6,6 PS / 3600 U/min)
- hydrostatischem Vorderradantrieb über Keilriemen
- vorwärts: 6,3 km/h, rückwärts: 5,5 km/h
- Feststellbremse über Handhebel
- Lenkung mechanisch über Lenkgestänge
- Wenderadius 490 mm (innen)
- drei luftbereiften Rädern (Ackerstollen)
- Schutzbügel für das hintere Rad
- mechanischer Aushebung mit Schnellwechseleinheit (SWE)
- Betriebsstundenzähler
- spritzwassergeschütztem Zündschloss — 4.141,-

1675 Grundausstattung / Leistungsbeschreibung „MINI 2 H“

Grundmaschine inkl.:
(B: 835 mm, H: 1260 mm, L: 1690 mm, Gewicht: 280 kg)

s.o., jedoch mit:

- Honda GXV 340, 1 Zylinder luftgekühlter Benzin-Motor
- 6,6 kW (9 PS / 3600 U/min)
- vorwärts: 6,3 km/h, rückwärts: 5,5 km/h
- 1x doppelwirkender Steuerkreis
- hydraulischer Aushebung mit Schnellwechseleinheit (SWE)
- Hubwerk einfachwirkend mit Schwimmstellung für Niveauausgleich
- Arbeitshydraulik: 9,8 l/min bei 180 bar
- 16,5 Liter Hydrauliktank — 6.045,-

1446 Zubehör / Anbaugeräte

1675	**Reifenbefüllung mit Polyurethan (PU),** Füllung als Pannenschuz und für verbesserte Traktion		123,- / Stck.
	Gülleschieber 105 cm, V-förmig, Doppellippe mit verschleißarmen PU-Leisten garantiert ein leichtes und zügiges Reinigen der Spaltenböden, auf engstem Raum		469,-
	Gülleschieber 105 cm, (Ausführung s.o.) **mit Seitenkehrbesen ø 600 mm**, 100% PP-Besatz, am Gülleschieber montiert, hydraulisch schwenkbar, mechanisch höhenverstellbar	(nur für H)	1.447,-
	Futterschiebe- / Schneeräumschild 135 cm, rechts und links schwenkbar, mit verschleißarmer Schürfleiste zur optimalen Wiedervorlage des Futters, gleichzeitigem Reinigen des Futtertisches und ebenfalls geeignet zur Schneeräumung		490,-
	Futterschiebe- / Schneeräumschild 135 cm, (Ausführung s.o.) jedoch **mit hydraulischer Seitenverstellung**	(nur für H)	749,-
	Kehrmaschine 100 cm, Bürsten- ø 320 mm, Lenkrollen ø 140 mm, Innenliegender Hydraulikmotor, Inkl. Spritzschutz für freikehrende Ausführung, Niveauausgleich	(nur für H)	1.010,-
	• **Schmutzsammelbehälter**, mechanisch entleerbar, **inkl. Freikehrmodus**		295,-
	Einstreugerät „EL“ mit Elektroantrieb (24 V), **Volumen 48 Liter,** batteriebetrieben, Einschaltzeit max. 30min., inkl. Ladegerät, f. Materialien wie: Sägemehl, Strohmehl, Kalk, inkl. stufenlos einstellb. Dosierschieber, variabler Drehzahlregulierung des Förderbandes; Austrag in Fahrtrichtung rechts, Position des Einstreugerätes: hinten über dem 3. Rad		2.519,-
	Radialbesen Ø 1050 mm, 100 % PP, hydraulisch angetrieben, mit Rechts-Links-Lauf	(nur für H)	775,-
	• Schwadtuch für Radialbesen (links)		96,-
	Radialbesen Ø 1050 mm, (Ausführung s.o.) jedoch **mit Futterleitblech** (links) für optimales Futterräumen	(nur für H)	890,-
	Wildkrautbürste **Ø 750 mm**, Tellerbesen 100% Flachstahl	(nur für H)	983,-
	Tellerbesen Flachstahlbündel und Flachstahl	(nur für H)	1.192,-
	inkl. mechanischer Schwenkeinrichtung (re./li.), Abstellstütze, Tellerbesen Links- / Rechtslauf mit mechanischer Neigungsverstellung, variables Schleuderschutztuch		
	Hochkippschaufel, Breite: 87 cm, Volumen: 50 l, hydraulisch auskippbar	(nur für H)	700,-

Verpackung Tuchel-Trac MINI national, bei Erstausrüstung bis max. 3 Anbaugeräte (netto)	70,-
Verpackung Anbaugerät national, bei Nachrüstung (netto)	30,- / Stck.
Frachtkostenanteil Tuchel-Trac MINI national, bei Erstausrüstung bis max. 3 Anbaugeräte (netto)	190,-
Frachtkostenanteil Anbaugerät national, bei Nachrüstung (netto)	70,- / Stck.

1432 Handgeführtes Arbeitsgerät

Der Tuchel „Farm-Clean“
verfügt über einen starken Honda GCV 160 Benzinmotor mit 5,5 PS / 4 KW, der sich durch Leistung und Laufruhe auszeichnet. Angetrieben wird das vollverzinkte Gerät über ein kraftvolles Hydraulikaggregat. Zum Standard gehören der Vor- und Rückwärtsgang (Gestängesteuerung / keine Bowdenzüge). Große Ackerstollenräder (viel Bodenfreiheit) übertragen die Kräfte optimal auf den Boden, das Leistungsvermögen wird vollends ausgeschöpft. Serienmäßig ist das Grundgerät mit Hydraulikanschlüssen für weitere Anbaugeräte ausgerüstet. Diese können werkzeuglos montiert und demontiert werden. 1.994,-

- **Fahrantrieb stufenlos** bis 3,7 km/h; Ansteuerung über Gestänge und Einstellrad (keine Bowdenzüge) 394,-
- **Spezialbereifung**, extra breite Ackerstollenbereifung 16 x 6.50 x 8 (ø 400 mm) 215,-

1441 Zubehör

Gülleschieber,
V-förmig **100 cm**, als Doppellippenschieber ausgeführt, inkl. Niveauausgleich, galvanisch verzinkt, mit verschleißfesten Diepothanleisten, garantiert ein leichtes und zügiges Reinigen der Spaltenböden, auch auf engstem Raum. 517,-

Seitenkehrbesen ø 600 mm, 100% PP-Besatz, einstellbar, mit Stützrad, zum Abfegen von Hochboxen
- über Schrägstelleisen einstellbar 899,-

Futterschiebeschild
110 cm, rechts und links schwenkbar, inkl. Niveauausgleich, pulverbeschichtet, mit verschleißfester Schürfleiste zur optimalen Wiedervorlage des Futters und gleichzeitigen Reinigung des Futtertisches. 506,-

Schneeräumschild
95 cm / Höhe 40 cm, rechts und links schwenkbar mit verschleißfester Schürfleiste, inkl. Niveauausgleich, pulverbeschichtet. 402,-

Axialkehrmaschine
hydraulisch angetrieben, Bürsten-Ø 320 mm, 100 % PP, pulverbeschichtet, rechts und links schwenkbar, inkl. Niveauausgleich
- 75 cm 857,-
- 100 cm 1.099,-

Schmutzsammelbehälter
pulverbeschichtet, passend zur Axialkehrmaschine, mit Schürfleiste
- 75 cm 264,-
- 100 cm 427,-

Radialbesen
Ø 800 mm, 100% PP, pulverbeschichtet, hydraulisch angetrieben, mit Rechts-Links-Lauf 1.006,-

Wildkrautbürste
Ø 600 mm, 100% Flachstahl, hydraulisch angetrieben, mit Rechts-Links-Lauf 990,-

Einstreugerät „EL“ mit Elektroantrieb (24 V), **Volumen 48 Liter,** batteriebetrieben, Einschaltzeit max. 30min., inkl. Ladegerät, f. Materialien wie: Sägemehl, Strohmehl, Kalk, inkl. stufenlos einstellb. Dosierschieber, variabler Drehzahlregulierung des Förderbandes; Austrag in Fahrtrichtung rechts, Anbau über eigenes Fahrgestell 2.519,-

Verpackung national (netto)	40,-
Verpackung Anbaugerät national (netto)	25,- / Stck.
Frachtkostenanteil national (netto)	90,-
Frachtkostenanteil Anbaugerät national (netto)	65,- / Stck.

Kuppeldreiecke - gemäß ISO 11001-2

Sondergrößen auf Anfrage. Angaben ohne Gewähr.

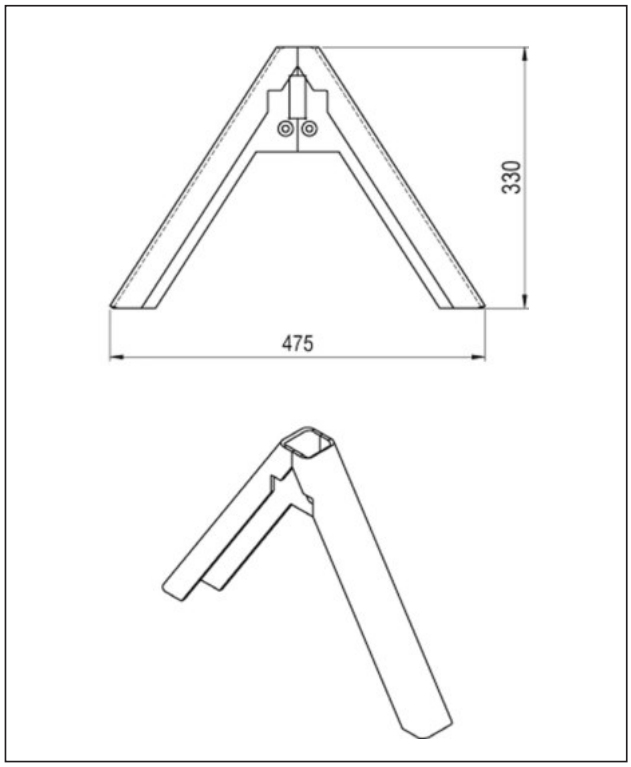

Gerätedreieck: KAT Kommunal

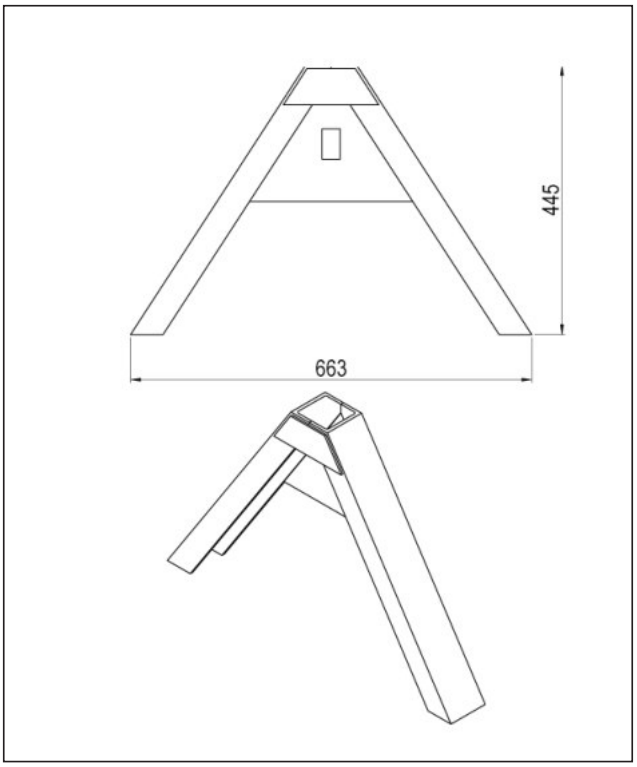

Gerätedreieck: KAT 0

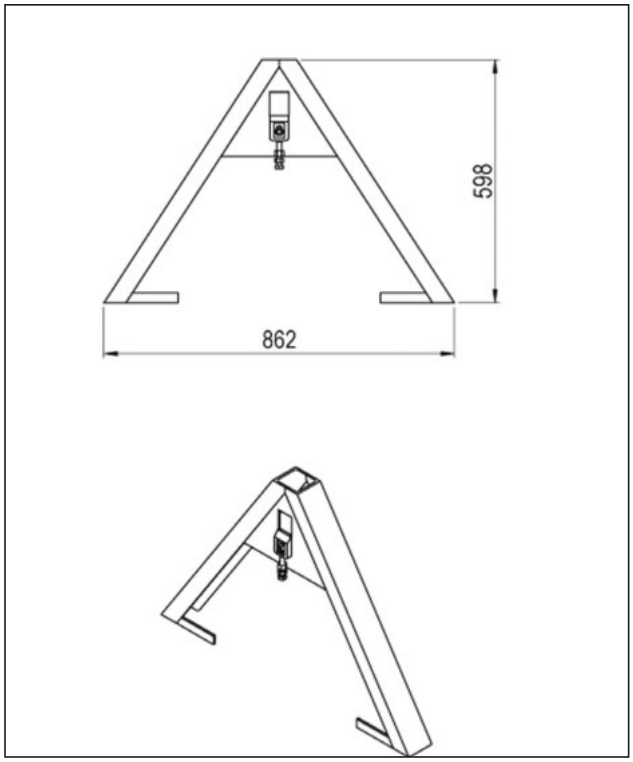

Gerätedreieck: KAT I

Dreipunktböcke - gemäß DIN ISO 730-1 Sondergrößen auf Anfrage. Angaben ohne Gewähr.

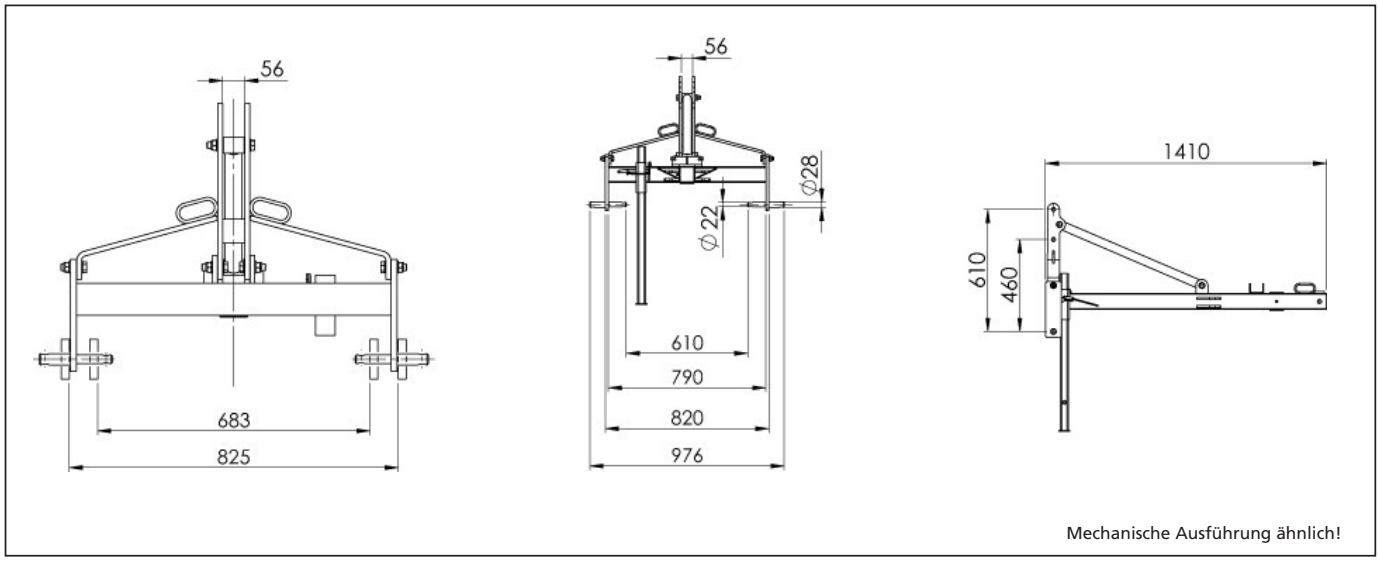

Dreipunktbock: KAT I / II

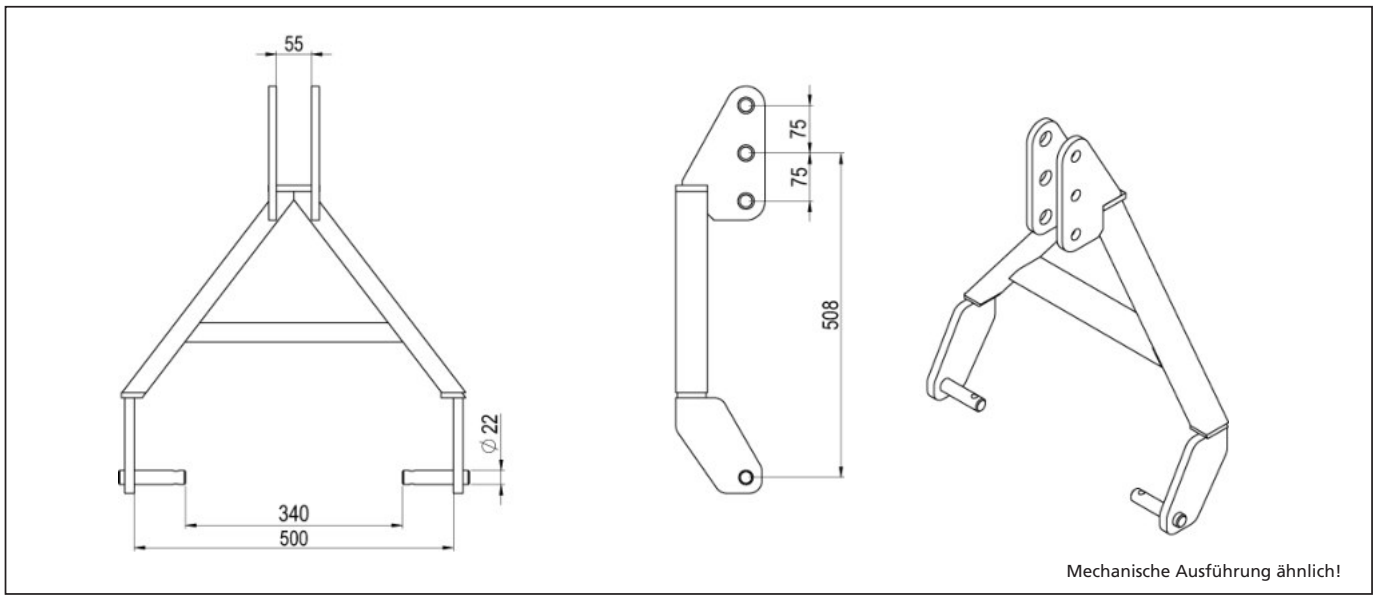

Dreipunktbock: KAT I N

3D-Niveauausgleich

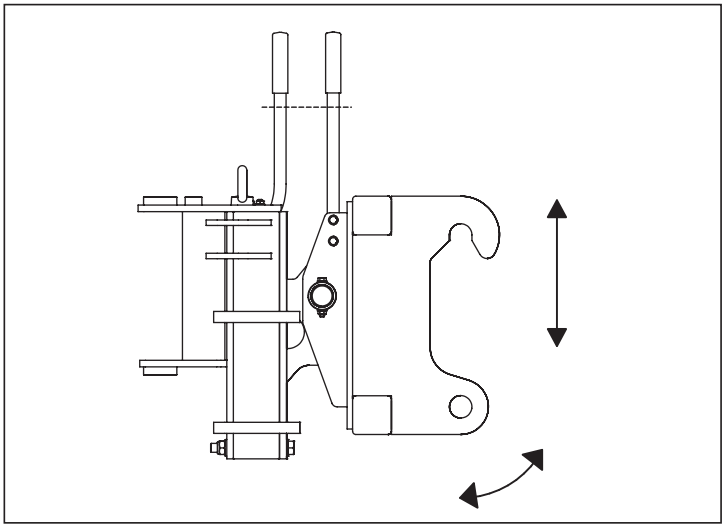

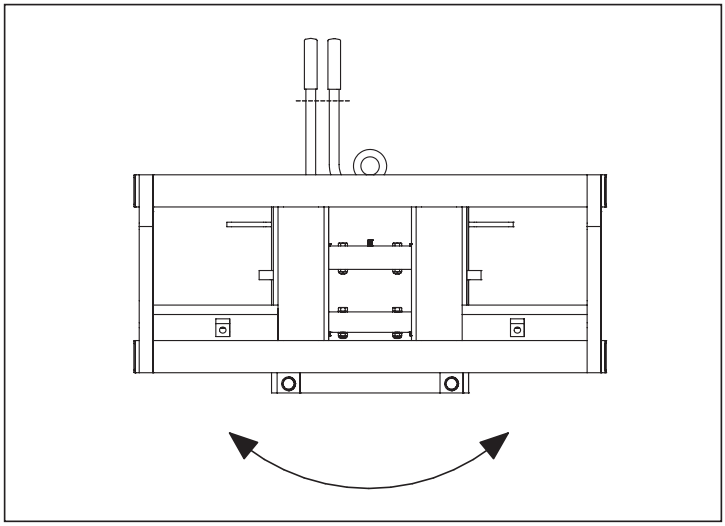

Hydraulikkupplungen - Varianten in der Übersicht

SVK-Steckkupplung (Gr. 3 = Serienausstattung; falls nicht anders bekannt)

Stecker

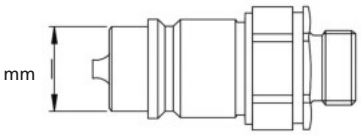

Baugröße 2 = ø 17,2 mm
Baugröße 3 = ø 20,5 mm
Baugröße 4 = ø 29 mm

Muffe

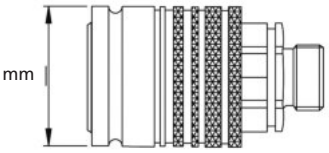

Baugröße 2 = ø 31 mm
Baugröße 3 = ø 38 mm
Baugröße 4 = ø 48 mm

Schraubkupplung

Muffe

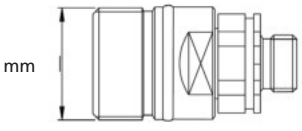

Baugröße 1 = ø M 24x2
Baugröße 3 = ø M 36x2
Baugröße 4 = ø M 42x2
Baugröße 5 = ø M 48x3

Stecker

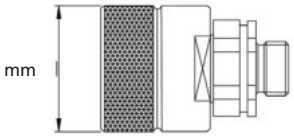

Baugröße 1 = ø 35 mm
Baugröße 3 = ø 42 mm
Baugröße 4 = ø 48 mm
Baugröße 5 = ø 55 mm

Flat-Face Kupplung (tropffrei)

Stecker

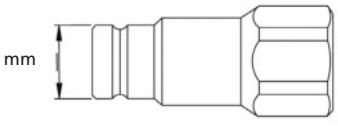

Baugröße 1 = ø 16,1 mm
Baugröße 2 = ø 19,7 mm
Baugröße 3 = ø 24,5 mm
Baugröße 4 = ø 30 mm

Muffe

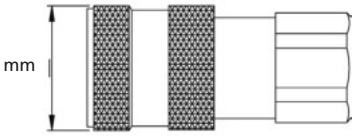

Baugröße 1 = ø 28 mm
Baugröße 2 = ø 32 mm
Baugröße 3 = ø 38 mm
Baugröße 4 = ø 48 mm

Für Hydraulikkupplungen in Sondergröße bzw. größer als BG4 wird ggfls. ein Mehrpreis berechnet.

Innendienst

Dennis Schürmann, Vertriebsleiter d.schuermann@tuchel.com	+49 (0) 5971 9675 - 14
Irmlind Rickermann, Vertrieb-Innendienstleitung i.rickermann@tuchel.com	+49 (0) 5971 9675 - 13
Susanne Schötteldreier, Vertrieb - Inland s.schoetteldreier@tuchel.com	+49 (0) 5971 9675 - 36
Sandra Landua, Vertrieb - Inland s.landua@tuchel.com	+49 (0) 5971 9675 - 53
Eckhard Rahe, Export e.rahe@tuchel.com	+49 (0) 5971 9675 - 15
Christian Schulte, Export c.schulte@tuchel.com	+49 (0) 5971 9675 - 39
Sarah Veltmann, Marketing s.veltmann@tuchel.com	+49 (0) 5971 9675 - 38
Bernhard Striet, Ersatzteile - Vertrieb b.striet@tuchel.com	+49 (0) 5971 9675 - 24
Heiner Schomaker, Ersatzteile - Vertrieb h.schomaker@tuchel.com	+49 (0) 5971 9675 - 52
Darlene Helmer, Ersatzteile - Vertrieb d.helmer@tuchel.com	+49 (0) 5971 9675 - 85
Stefan Lütke-Bohmert, Service s.luetke-bohmert@tuchel.com	+49 (0) 5971 9675 - 44

Ulrich Rein
Techn. Außendienst /
Maschinenpräsentation

+49 (0) 162 2 35 40 - 31
u.rein@tuchel.com

Bürstenbesatz - Varianten in der Übersicht

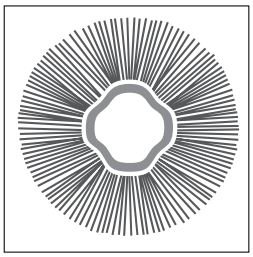

WaveLine

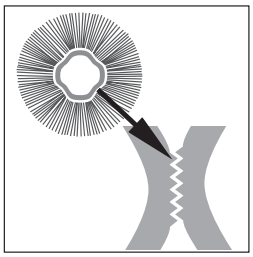

WaveLine mit **CrownLock**

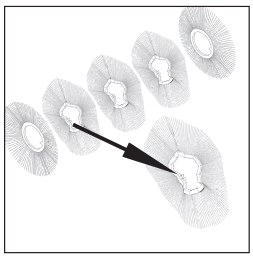

Beeline

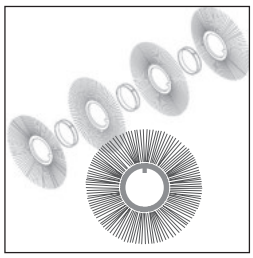

PP oder PP / Welldraht

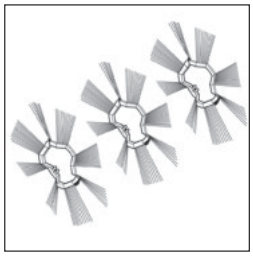

Snowline

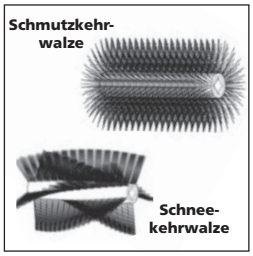

Kehrwalzen

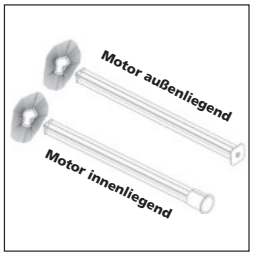

Walzenwelle für Bürstenringe

Walzenwelle für Kehrwalzen

Außendienst

Carsten Heilemann
+49 (0) 171 2 20 22 13
c.heilemann@tuchel.com
PLZ-Bereich: 01-09, 32-37, 40-59, 98-99

Frank Schmidt
+49 (0) 170 7 63 63 61
f.schmidt@tuchel.com
PLZ-Bereich: 10-31, 38-39

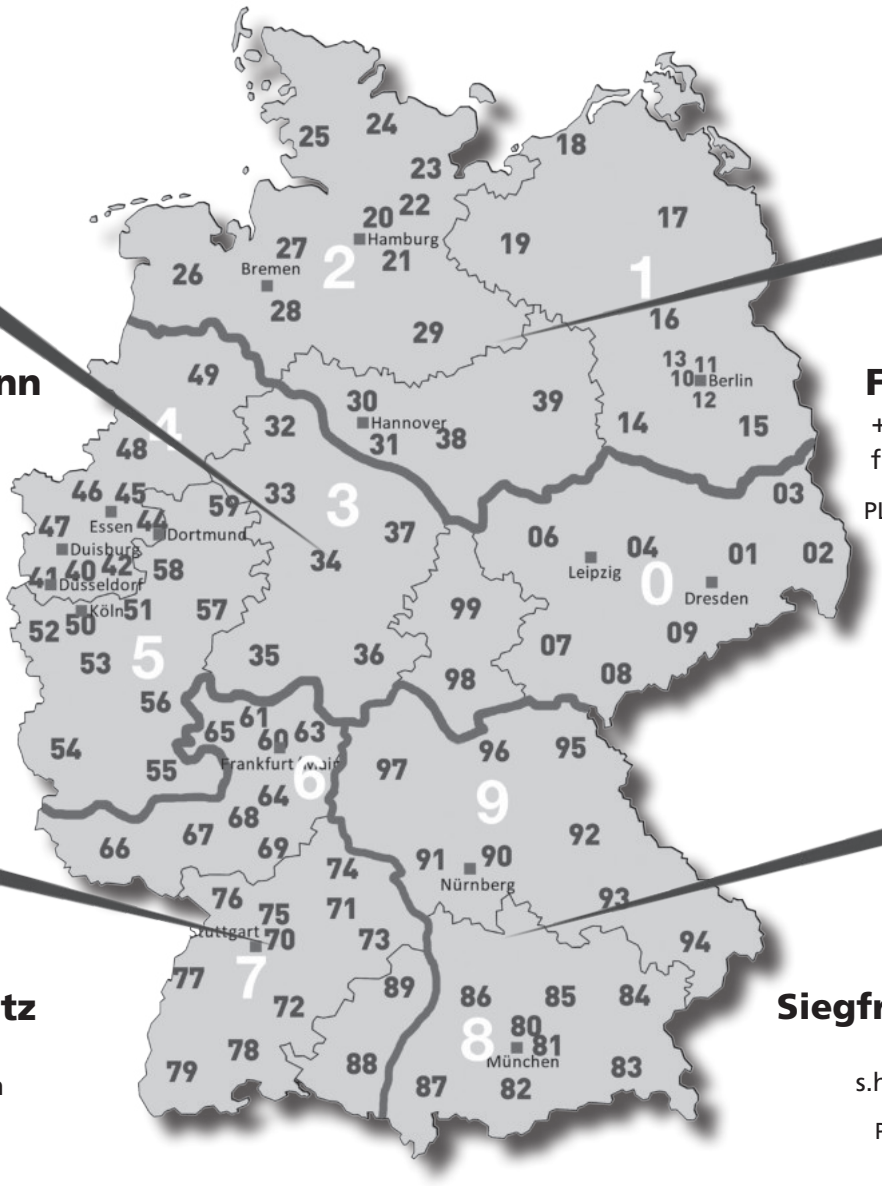

Harald Hermanutz
+49 (0) 151 64 94 10 90
h.hermanutz@tuchel.com
PLZ-Bereich: 60-79, 88-89

Siegfried Hartmann
+49 (0) 163 60 49 40 2
s.hartmann@tuchel.com
PLZ-Bereich: 80-87, 90-97

Qualität “made in Germany“!

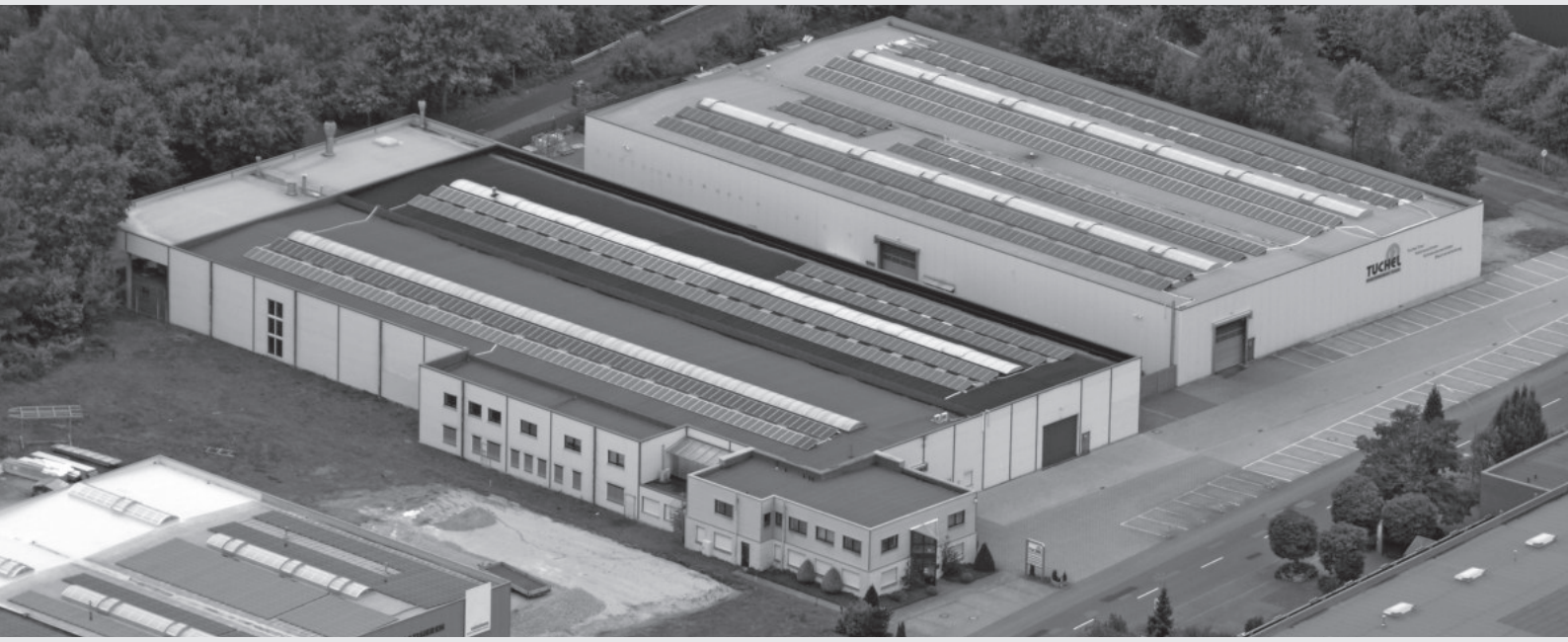

Arbeitsmaschinen und Anbaugeräte von TUCHEL setzen immer wieder neue Akzente in den Bereichen Land- und Bauwirtschaft sowie im kommunalen Bereich oder der Industrie. In unserer modernen Produktionsanlage in Salzbergen fertigen hochqualifizierte Mitarbeiter weit über 3.000 Maschinen aller Art pro Jahr: von Anbau-Kehrmaschinen über Schneeräumschilde und handgeführte Maschinen bis hin zu Fahrzeugen. Dabei legen wir immer besonderen Wert auf die Verarbeitung hochwertiger Materialien. So zum Beispiel auch bei unseren Motoren. Hier setzten wir auf Markenqualität von Sauer-Danfoss. Das macht uns zu Ihrem starken Partner.

Jetzt Produkt-Infos anfordern!

TUCHEL
MASCHINENBAU GmbH

Tuchel Maschinenbau GmbH · Holsterfeld 15 · D-48499 Salzbergen
Tel.: +49 (0) 59 71-96 75-0 · Fax: +49 (0) 59 71-96 75-30
E-Mail: info@tuchel.com · www.tuchel.com

* Alle vorherigen Preise verlieren hiermit an Gültigkeit! Materialteuerungszuschlag und Mautgebühr vorbehalten! Maße, Gewichte und technische Daten ohne Gewähr.

Hinweis: Die Hydrauliksteckverbindungen werden nach Hersteller - bzw. Kundenangaben gewählt. Sie gehören jedoch NICHT zum Lieferumfang und müssen ggf. vom Kunden selbst getauscht werden.
Hinweis: Es können sich herstellungsbedingt Drahtborsten lösen oder abbrechen. In sensiblen Bereichen kann das zu Verletzungen führen. Dafür übernehmen wir keine Haftung.

02/2019_10012704